DAIKIN

РУКОВОДСТВО ПО МОНТАЖУ

R410A, R32 Split Series

INVERTER

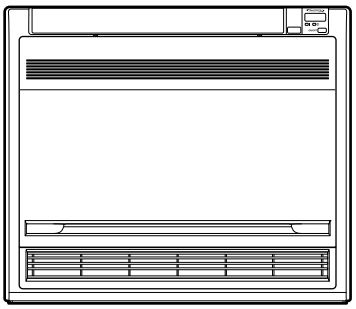

Модели

FVXS25FV1B FVXM25FV1B
FVXS35FV1B FVXM35FV1B
FVXS50FV1B FVXM50FV1B

CE - DECLARATION-OF-CONFORMITY
CE - KONFORMITÄTSERKLÄRUNG
CE - DECLARATION-DE-CONFORMITE
CE - CONFORMITEITSVERKLARING
CE - DECLARACION-DE-CONFORMIDAD
CE - DICHIARAZIONE-DI-CONFORMITA
CE - ΔΗΛΩΣΗ ΣΥΜΜΟΡΦΩΣΗΣ
CE - DECLARAÇÃO-DE-CONFORMIDADE
CE - ЗАЯВЛЕНИЕ-О-СООТВЕТСТВИИ
CE - OPFYLDELSESERKLÆRING
CE - FÖRSÄKRAN-OM-ÖVERENSTÄMMELSE
CE - ERKLÆRING OM-SAMSVAR
CE - ILMOITUS-YHDENMUKAISUUDESTA
CE - PROHLÁŠENÍ-O-SHODĚ
CE - IZJAVA-O-USKLAĐENOSTI
CE - MEGFELELŐSÉGI-NYILATKOZAT
CE - DEKLARACJA-ZGODNOŚCI
CE - DECLARAŢIE-DE-CONFORMITATE
CE - IZJAVA O SKLADNOSTI
CE - VASTAVUSDEKLARATSIOON
CE - ДЕКЛАРАЦИЯ-ЗА-СЪОТВЕТСТВИЕ
CE - ATITIKTIES-DEKLARACIJA
CE - ATBILSTĪBAS-DEKLARĀCIJA
CE - VYHLÁSENIE-ZHODY
CE - UYUMLULUK-BİLDİRİSİ

DAIKIN INDUSTRIES, LTD.

01 (GB) declares under its sole responsibility that the air conditioning models to which this declar ation relates:
02 (D) erklärt auf seine alleinige Verantwortung daß die Modelle der Klimageräte für die diese Erklärung bestimmt ist:
03 (F) déclare sous sa seule responsabilité que les appareils d'air conditionné visés par la présente déclar ation:
04 (NL) verklaart hierbij op eigen exclusieve verantwoordelijkheid dat de airconditioning units waarop deze verklaring betrekking heeft:
05 (E) declara baja su única responsabilidad que los modelos de aire acondicionado a los cuales hace referencia la declaración:
06 (I) dichiara sotto sua responsabilità che i condizionatori modello a cui è riferita questa dichiarazione:
07 (GR) δηλώνει με αποκλειστική της ευθύνη ότι τα μοντέλα των κλιματιστικών συσκευών στα οποία αναφέρεται η παρούσα δήλωση:
08 (P) declara sob sua exclusiva responsabilidade que os modelos de ar condicionado a que esta declaração se refere:
09 (RUS) заявляет, исключительно под своею ответственность, что модели кондиционеров воздуха, к которым относится настоящее заявление:
10 (DK) erklærer under eneansvar, at klimaanlægmodellerne, som denne deklaration vedrører:
11 (S) deklarerar i egenskap av huvudansvarig, att luftkonditioneringsmodellerna som berörs av denna deklaration innebär att:
12 (N) erklærer et fullstendig ansvar for at de luftkondisjoneringsmodeller som berøres av denne deklarasjon innebærer at:
13 (FIN) ilmoittaa yksinomaan omalla vastuullaan, että tämän ilmoituksen tarkoittamat ilmastointilaitteiden mallit:
14 (CZ) prohlašuje ve své plné odpovědnosti, že modely klimatizace, k nimž se toto prohlášení vztahuje:
15 (HR) izjavljuje pod isključivo vlastitom odgovornošću da su modeli klima uređaja na koje se ova izjava odnosi:
16 (H) teljes felelősségé tudatában kijelenti, hogy a klímaberendezés modellek, melyekre e nyilatkozat vonatkozik:
17 (PL) deklaruje na własną i wyłączną odpowiedzialność, że modele klimatyzatorów, których dotyczy niniejsza deklaracja:
18 (RO) declară pe proprie răspundere că aparatele de aer condiţionat la care se referă această declaraţie:
19 (SLO) z vso odgovornostjo izjavlja, da so modeli klimatskih naprav, na katere se izjava nanaša:
20 (EST) kinnitab oma täielikul vastutusel, et käesoleva deklaratsiooni alla kuuluvad kliimaseadmete mudelid:
21 (BG) декларира на своя отговорност, че моделите климатична инсталация, за които се отнася тази декларация:
22 (LT) visiška savo atsakomybe skelbia, kad oro kondicionavimo prietaisų modeliai, kuriems yra taikoma ši deklaracija:
23 (LV) ar pilnu atbildību apliecina, ka tālāk uzskaitītu modeļu gaisa kondicionētāji, uz kuriem attiecas šī deklarācija:
24 (SK) vyhlasuje na vlastnú zodpovednosť, že tieto klimatizačné modely, na ktoré sa vzťahuje toto vyhlásenie:
25 (TR) tamamen kendi sorumluluğunda olmak üzere bu bildirinin ilgili olduğu klima modellerinin aşağıdaki gibi olduğunu beyan eder:

FVXS25FV1B, FVXS35FV1B, FVXS50FV1B

01 are in conformity with the following standard(s) or other normative document(s), provided that these are used in accordance with our instructions:
02 der/den folgenden Norm(en) oder einem anderen Normdokument oder -dokumenten entspricht/entsprechen, unter der Voraussetzung, daß sie gemäß unseren Anweisungen eingesetzt werden:
03 sont conformes à la/aux norme(s) ou autre(s) document(s) normatif(s), pour autant qu'ils soient utilisés conformément à nos instructions:
04 conform de volgende norm(en) of één of meer andere bindende documenten zijn, op voorwaarde dat ze worden gebruikt overeenkomstig onze instructies:
05 están en conformidad con la(s) siguiente(s) norma(s) u otro(s) documento(s) normativo(s), siempre que sean utilizados de acuerdo con nuestras instrucciones:
06 sono conformi al(i) seguente(i) standard(s) o altro(i) documento(i) a carattere normativo, a patto che vengano usati in conformità alle nostre istruzioni:
07 είναι σύμφωνα με το(α) ακόλουθο(α) πρότυπο(α) ή άλλο έγγραφο(α) κανονισμών, υπό την προϋπόθεση ότι χρησιμοποιούνται σύμφωνα με τις οδηγίες μας:
08 estão em conformidade com a(s) seguinte(s) norma(s) ou outro(s) documento(s) normativo(s), desde que estes sejam utilizados de acordo com as nossas instruções:
09 соответствуют следующим стандартам или другим нормативным документам, при условии их использования согласно нашим инструкциям:
10 overholder følgende standard(er) eller andet/andre retningsgivende dokument(er), forudsat at disse anvendes i henhold til vore instrukser:
11 respektive utrustning är utförd i överensstämmelse med och följer följande standard(er) eller andra normgivande dokument, under förutsättning att användning sker i överensstämmelse med våra instruktioner:
12 respektive utstyr er i overensstemmelse med følgende standard(er) eller andre normgivende dokument(er), under forutssetning av at disse brukes i henhold til våre instrukser:
13 vastaavat seuraavien standardien ja muiden ohjeellisten dokumenttien vaatimuksia edellyttäen, että niitä käytetään ohjeidemme mukaisesti:
14 za předpokladu, že jsou využívány v souladu s našimi pokyny, odpovídají následujícím normám nebo normativním dokumentům:
15 u skladu sa slijedećim standardom(ima) ili drugim normativnim dokumentom(ima), uz uvjet da se oni koriste u skladu s našim uputama:
16 megfelelnek az alábbi szabvány(ok)nak vagy egyéb irányadó dokumentum(ok)nak, ha azokat előírás szerint használják:
17 spełniają wymogi następujących norm i innych dokumentów normalizacyjnych, pod warunkiem że używane są zgodnie z naszymi instrukcjami:
18 sunt în conformitate cu următorul (următoarele) standard(e) sau alt(e) document(e) normativ(e), cu condiţia ca acestea să fie utilizate în conformitate cu instrucţiunile noastre
19 skladni z naslednjimi standardi in drugimi normativi, pod pogojem, da se uporabljajo v skladu z našimi navodili:
20 on vastavuses järgmis(t)e standardi(te)ga või teiste normatiivsete dokumentidega, kui neid kasutatakse vastavalt meie juhenditele:
21 съответстват на следните стандарти или други нормативни документи, при условие, че се използват съгласно нашите инструкции:
22 atitinka žemiau nurodytus standartus ir (arba) kitus norminius dokumentus su sąlyga, kad yra naudojami pagal mūsų nurodymus:
23 tad, ja lietoti atbilstoši ražotāja norādījumiem, atbilst sekojošiem standartiem un citiem normatīviem dokumentiem:
24 sú v zhode s nasledovnou(ými) normou(ami) alebo iným(i) normatívnym(i) dokumentom(ami), za predpokladu, že sa používajú v súlade s našim návodom:
25 ürünün, talimatlarımıza göre kullanılması koşuluyla aşağıdaki standartlar ve norm belirten belgelerle uyumludur:

EN60335-2-40,

01 following the provisions of:
02 gemäß den Vorschriften der:
03 conformément aux stipulations des:
04 overeenkomstig de bepalingen van:
05 siguiendo las disposiciones de:
06 secondo le prescrizioni per:
07 με τήρηση των διατάξεων των:
08 de acordo com o previsto em:
09 в соответствии с положениями:
10 under iagttagelse af bestemmelserne i:
11 enligt villkoren i:
12 gitt i henhold til bestemmelsene i:
13 noudattaen määräyksiä:
14 za dodržení ustanovení předpisu:
15 prema odredbama:
16 követi a(z):
17 zgodnie z postanowieniami Dyrektyw:
18 în urma prevederilor:
19 ob upoštevanju določb:
20 vastavalt nõuetele:
21 следвайки клаузите на:
22 laikantis nuostatų, pateikiamų:
23 ievērojot prasības, kas noteiktas:
24 održiavajúc ustanovenia:
25 bunun koşullarına uygun olarak:

Low Voltage 2006/95/EC
Electromagnetic Compatibility 2004/108/EC *

01 Directives, as amended.
02 Direktiven, gemäß Änderung.
03 Directives, telles que modifiées.
04 Richtlijnen, zoals geamendeerd.
05 Directivas, según lo enmendado.
06 Direttive, come da modifica.
07 Οδηγιών, όπως έχουν τροποποιηθεί.
08 Directivas, conforme alteração em.
09 Директив со всеми поправками.
10 Direktiver, med senere ændringer.
11 Direktiv, med företagna ändringar.
12 Direktiver, med foretatte endringer.
13 Direktiivejä, sellaisina kuin ne ovat muutettuina.
14 v platném znění.
15 Smjernice, kako je izmijenjeno.
16 irányelv(ek) és módosításaik rendelkezéseit.
17 z późniejszymi poprawkami.
18 Directivelor, cu amendamentele respective.
19 Direktive z vsemi spremembami.
20 Direktiivid koos muudatustega.
21 Директиви, с техните изменения.
22 Direktyvose su papildymais.
23 Direktīvās un to papildinājumos.
24 Smernice, v platnom znení.
25 Değiştirilmiş halleriyle Yönetmelikler.

01	**Note** *	as set out in **<A>** and judged positively by **<B>** according to the **Certificate <C>**.	06	**Nota** *	delineato nel **<A>** e giudicato positivamente da **<B>** secondo il **Certificato <C>**.	11	**Information** *	enligt **<A>** och godkänts av **<B>** enligt **Certifikatet <C>**.	16	**Megjegyzés** *	a(z) **<A>** alapján, a(z) **<B>** igazolta a megfelelést, a(z) **<C> tanúsítvány** szerint.
02	**Hinweis** *	wie in der **<A>** aufgeführt und von **<B>** positiv beurteilt gemäß **Zertifikat <C>**.	07	**Σημείωση** *	όπως καθορίζεται στο **<A>** και κρίνεται θετικά από το **<B>** σύμφωνα με το **Πιστοποιητικό <C>**.	12	**Merk** *	som det fremkommer i **<A>** og gjennom positiv bedømmelse av **<B>** ifølge **Sertifikat <C>**.	17	**Uwaga** *	zgodnie z dokumentacją **<A>**, pozytywną opinią **<B>** i **Świadectwem <C>**.
03	**Remarque** *	tel que défini dans **<A>** et évalué positivement par **<B>** conformément au **Certificat <C>**.	08	**Nota** *	tal como estabelecido em **<A>** e com o parecer positivo de **<B>** de acordo com o **Certificado <C>**.	13	**Huom** *	jotka on esitetty asiakirjassa **<A>** ja jotka **<B>** on hyväksynyt **Sertifikaatin <C>** mukaisesti.	18	**Notă** *	aşa cum este stabilit în **<A>** şi apreciat pozitiv de **<B>** în conformitate cu **Certificatul <C>**.
04	**Bemerk** *	zoals vermeld in **<A>** en positief beoordeeld door **<B>** overeenkomstig **Certificaat <C>**.	09	**Примечание** *	как указано в **<A>** и в соответствии с положительным решением **<B>** согласно **Свидетельству <C>**.	14	**Poznámka** *	jak bylo uvedeno v **<A>** a pozitivně zjištěno **<B>** v souladu s **osvědčením <C>**.	19	**Opomba** *	kot je določeno v **<A>** in odobreno s strani **<B>** v skladu s **certifikatom <C>**.
05	**Nota** *	como se establece en **<A>** y es valorado positivamente por **<B>** de acuerdo con el **Certificado <C>**.	10	**Bemærk** *	som anført i **<A>** og positivt vurderet af **<B>** i henhold til **Certifikat <C>**.	15	**Napomena** *	kako je izloženo u **<A>** i pozitivno ocijenjeno od strane **<B>** prema **Certifikatu <C>**.	20	**Märkus** *	nagu on näidatud dokumendis **<A>** ja heaks kiidetud **<B>** järgi vastavalt **sertifikaadile <C>**.
									21	**Забележка** *	както е изложено в **<A>** и оценено положително от **<B>** съгласно **Сертификата <C>**.
									22	**Pastaba** *	kaip nustatyta **<A>** ir kaip teigiamai nuspręsta **<B>** pagal **Sertifikatą <C>**.
									23	**Piezīmes** *	kā norādīts **<A>** un atbilstoši **<B>** pozitīvajam vērtējumam saskaņā ar **sertifikātu <C>**.
									24	**Poznámka** *	ako bolo uvedené v **<A>** a pozitívne zistené **<B>** v súlade s **osvedčením <C>**.
									25	**Not** *	**<A>**'da belirtildiği gibi ve **<C> Sertifikasına** göre **<B>** tarafından olumlu olarak değerlendirildiği gibi.

<A>	**DAIKIN.TCF.015 K1/07-2007**
<B>	**KEMA Quality B.V.**
<C>	**74736-KRQ/EMC97-4957**

3SB64418-7A

DAIKIN

Shinri Sada

Shinri Sada
Manager Quality Control Department
1st. of Nov. 2008

DAIKIN INDUSTRIES, LTD.
Umeda Center Bldg., 2-4-12, Nakazaki-Nishi,
Kita-ku, Osaka, 530-8323 Japan

CE - DECLARATION-OF-CONFORMITY
CE - KONFORMITÄTSERKLÄRUNG
CE - DECLARATION-DE-CONFORMITE
CE - CONFORMITEITSVERKLARING
CE - DECLARACION-DE-CONFORMIDAD
CE - DICHIARAZIONE-DI-CONFORMITA
CE - ΔΗΛΩΣΗ ΣΥΜΜΟΡΦΩΣΗΣ
CE - DECLARAÇÃO-DE-CONFORMIDADE
CE - ЗАЯВЛЕНИЕ-О-СООТВЕТСТВИИ
CE - OVERENSSTEMMELSESERKLÆRING
CE - FÖRSÄKRAN-OM-ÖVERENSTÄMMELSE
CE - ERKLÆRING OM-SAMSVAR
CE - ILMOITUS-YHDENMUKAISUUDESTA
CE - PROHLÁŠENÍ-O-SHODĚ
CE - IZJAVA-O-USKLAĐENOSTI
CE - MEGFELELŐSÉGI-NYILATKOZAT
CE - DEKLARACJA-ZGODNOŚCI
CE - DECLARAŢIE-DE-CONFORMITATE
CE - IZJAVA O SKLADNOSTI
CE - VASTAVUSDEKLARATSIOON
CE - ДЕКЛАРАЦИЯ-ЗА-СЪОТВЕТСТВИЕ
CE - ATITIKTIES-DEKLARACIJA
CE - ATBILSTĪBAS-DEKLARĀCIJA
CE - VYHLÁSENIE-ZHODY
CE - UYGUNLUK-BEYANI

Daikin Europe N.V.

01 (GB) declares under its sole responsibility that the air conditioning models to which this declaration relates:
02 (D) erklärt auf seine alleinige Verantwortung daß die Modelle der Klimageräte für die diese Erklärung bestimmt ist:
03 (F) déclare sous sa seule responsabilité que les appareils d'air conditionné visés par la présente déclaration:
04 (NL) verklaart hierbij op eigen exclusieve verantwoordelijkheid dat de airconditioning units waarop deze verklaring betrekking heeft:
05 (E) declara baja su única responsabilidad que los modelos de aire acondicionado a los cuales hace referencia la declaración:
06 (I) dichiara sotto sua responsabilità che i condizionatori modello a cui è riferita questa dichiarazione:
07 (GR) δηλώνει με αποκλειστική της ευθύνη ότι τα μοντέλα των κλιματιστικών συσκευών στα οποία αναφέρεται η παρούσα δήλωση:
08 (P) declara sob sua exclusiva responsabilidade que os modelos de ar condicionado a que esta declaração se refere:
09 (RUS) заявляет, исключительно под свою ответственность, что модели кондиционеров воздуха, к которым относится настоящее заявление:
10 (DK) erklærer under eneansvar, at klimaanlægmodellerne, som denne deklaration vedrører:
11 (S) deklarerar i egenskap av huvudansvarig, att luftkonditioneringsmodellerna som berörs av denna deklaration innebär att:
12 (N) erklærer et fullstendig ansvar for at de luftkondisjoneringsmodeller som berøres av denne deklarasjon, innebærer at:
13 (FIN) ilmoittaa yksinomaan omalla vastuullaan, että tämän ilmoituksen tarkoittamat ilmastointilaitteiden mallit:
14 (CZ) prohlašuje ve své plné odpovědnosti, že modely klimatizace, k nimž se toto prohlášení vztahuje:
15 (HR) izjavljuje pod isključivo vlastitom odgovornošću da su modeli klima uređaja na koje se ova izjava odnosi:
16 (H) teljes felelőssége tudatában kijelenti, hogy a klímaberendezés modellek, melyekre e nyilatkozat vonatkozik:
17 (PL) deklaruje na własną i wyłączną odpowiedzialność, że modele klimatyzatorów, których dotyczy niniejsza deklaracja:
18 (RO) declară pe proprie răspundere că aparatele de aer condiţionat la care se referă această declaraţie:
19 (SLO) z vso odgovornostjo izjavlja, da so modeli klimatskih naprav, na katere se izjava nanaša:
20 (EST) kinnitab oma täielikul vastutusel, et käesoleva deklaratsiooni alla kuuluvad kliimaseadmete mudelid:
21 (BG) декларира на своя отговорност, че моделите климатична инсталация, за които се отнася тази декларация:
22 (LT) visiška savo atsakomybe skelbia, kad oro kondicionavimo prietaisų modeliai, kuriems yra taikoma ši deklaracija:
23 (LV) ar pilnu atbildību apliecina, ka tālāk uzskaitīto modeļu gaisa kondicionētāji, uz kuriem attiecas šī deklarācija:
24 (SK) vyhlasuje na vlastnú zodpovednosť, že tieto klimatizačné modely, na ktoré sa vzťahuje toto vyhlásenie:
25 (TR) tamamen kendi sorumluluğunda olmak üzere bu bildirinin ilgili olduğu klima modellerinin aşağıdaki gibi olduğunu beyan eder:

FVXM25FV1B, FVXM35FV1B, FVXM50FV1B,

01 are in conformity with the following standard(s) or other normative document(s), provided that these are used in accordance with our instructions:
02 der/den folgenden Norm(en) oder einem anderen Normdokument oder -dokumenten entspricht/entsprechen, unter der Voraussetzung, daß sie gemäß unseren Anweisungen eingesetzt werden:
03 sont conformes à la/aux norme(s) ou autre(s) document(s) normatif(s), pour autant qu'ils soient utilisés conformément à nos instructions:
04 conform de volgende norm(en) of één of meer andere bindende documenten zijn, op voorwaarde dat ze worden gebruikt overeenkomstig onze instructies:
05 están en conformidad con la(s) siguiente(s) norma(s) u otro(s) documento(s) normativo(s), siempre que sean utilizados de acuerdo con nuestras instrucciones:
06 sono conformi al(i) seguente(i) standard(s) o altro(i) documento(i) a carattere normativo, a patto che vengano usati in conformità alle nostre istruzioni:
07 είναι σύμφωνα με το(α) ακόλουθο(α) πρότυπο(α) ή άλλο έγγραφο(α) κανονισμών, υπό την προϋπόθεση ότι χρησιμοποιούνται σύμφωνα με τις οδηγίες μας:
08 estão em conformidade com a(s) seguinte(s) norma(s) ou outro(s) documento(s) normativo(s), desde que estes sejam utilizados de acordo com as nossas instruções:
09 соответствуют следующим стандартам или другим нормативным документам, при условии их использования согласно нашим инструкциям:
10 overholder følgende standard(er) eller andet/andre retningsgivende dokument(er), forudsat at disse anvendes i henhold til vore instrukser:
11 respektive utrustning är utförd i överensstämmelse med och följer följande standard(er) eller andra normgivande dokument, under förutsättning att användning sker i överensstämmelse med våra instruktioner:
12 respektive utstyr er i overensstemmelse med følgende standard(er) eller andre normgivende dokument(er), under forutssetning av at disse brukes i henhold til våre instrukser:
13 vastaavat seuraavien standardien ja muiden ohjeellisten dokumenttien vaatimuksia edellyttäen, että niitä käytetään ohjeidemme mukaisesti:
14 za předpokladu, že jsou využívány v souladu s našimi pokyny, odpovídají následujícím normám nebo normativním dokumentům:
15 u skladu sa slijedećim standardom(ima) ili drugim normativnim dokumentom(ima), uz uvjet da se oni koriste u skladu s našim uputama:
16 megfelelnek az alábbi szabvány(ok)nak vagy egyéb irányadó dokumentum(ok)nak, ha azokat előírás szerint használják:
17 spełniają wymogi następujących norm i innych dokumentów normalizacyjnych, pod warunkiem że używane są zgodnie z naszymi instrukcjami:
18 sunt în conformitate cu următorul (următoarele) standard(e) sau alt(e) document(e) normativ(e), cu condiţia ca acestea să fie utilizate în conformitate cu instrucţiunile noastre:
19 skladni z naslednjimi standardi in drugimi normativi, pod pogojem, da se uporabljajo v skladu z našimi navodili:
20 on vastavuses järgmis(t)e standardi(te)ga või teiste normatiivsete dokumentidega, kui neid kasutatakse vastavalt meie juhenditele:
21 съответстват на следните стандарти или други нормативни документи, при условие, че се използват съгласно нашите инструкции:
22 atitinka žemiau nurodytus standartus ir (arba) kitus norminius dokumentus su sąlyga, kad yra naudojami pagal mūsų nurodymus:
23 tad, ja lietoti atbilstoši ražotāja norādījumiem, atbilst sekojošiem standartiem un citiem normatīviem dokumentiem:
24 sú v zhode s nasledovnou(ými) normou(ami) alebo iným(i) normatívnym(i) dokumentom(ami), za predpokladu, že sa používajú v súlade s našim návodom:
25 ürününün, talimatlarımıza göre kullanılması koşuluyla aşağıdaki standartlar ve norm belirten belgelerle uyumludur:

EN60335-2-40,

01 following the provisions of:
02 gemäß den Vorschriften der:
03 conformément aux stipulations des:
04 overeenkomstig de bepalingen van:
05 siguiendo las disposiciones de:
06 secondo le prescrizioni per:
07 με τήρηση των διατάξεων των:
08 de acordo com o previsto em:
09 в соответствии с положениями:
10 under iagttagelse af bestemmelserne i:
11 enligt villkoren i:
12 gitt i henhold til bestemmelsene i:
13 noudattaen määräyksiä:
14 za dodržení ustanovení předpisu:
15 prema odredbama:
16 követi a(z):
17 zgodnie z postanowieniami Dyrektyw:
18 în urma prevederilor:
19 ob upoštevanju določb:
20 vastavalt nõuetele:
21 следвайки клаузите на:
22 laikantis nuostatų, pateikiamų:
23 ievērojot prasības, kas noteiktas:
24 dodržiavajúc ustanovenia:
25 bunun koşullarına uygun olarak:

Machinery 2006/42/EC **
Electromagnetic Compatibility 2014/30/EU *
Low Voltage 2014/35/EU

01 Directives, as amended.
02 Direktiven, gemäß Änderung.
03 Directives, telles que modifiées.
04 Richtlijnen, zoals geamendeerd.
05 Directivas, según lo enmendado.
06 Direttive, come da modifica.
07 Οδηγιών, όπως έχουν τροποποιηθεί.
08 Directivas, conforme alteração em.
09 Директив со всеми поправками.
10 Direktiver, med senere ændringer.
11 Direktiv, med företagna ändringar.
12 Direktiver, med foretatte endringer.
13 Direktiivejä, sellaisina kuin ne ovat muutettuina.
14 v platném znění.
15 Smjernice, kako je izmijenjeno.
16 irányelv(ek) és módosításaik rendelkezéseit.
17 z późniejszymi poprawkami.
18 Directivelor, cu amendamentele respective.
19 Direktive z vsemi spremembami.
20 Direktiivid koos muudatustega.
21 Директиви, с техните изменения.
22 Direktyvose su papildymais.
23 Direktīvās un to papildinājumos.
24 Smernice, v platnom znení.
25 Değiştirilmiş halleriyle Yönetmelikler.

01 **Note** * as set out in **<A>** and judged positively by **<B>** according to the **Certificate <C>**.
02 **Hinweis** * wie in **<A>** aufgeführt und von **<B>** positiv beurteilt gemäß **Zertifikat <C>**.
03 **Remarque** * tel que défini dans **<A>** et évalué positivement par **<B>** conformément au **Certificat <C>**.
04 **Bemerk** * zoals vermeld in **<A>** en positief beoordeeld door **<B>** overeenkomstig **Certificaat <C>**.
05 **Nota** * como se establece en **<A>** y es valorado positivamente por **<B>** de acuerdo con el **Certificado <C>**.
06 **Nota** * delineato nel **<A>** e giudicato positivamente da **<B>** secondo il **Certificato <C>**.
07 **Σημείωση** * όπως καθορίζεται στο **<A>** και κρίνεται θετικά από το **<B>** σύμφωνα με το **Πιστοποιητικό <C>**.
08 **Nota** * tal como estabelecido em **<A>** e com o parecer positivo de **<B>** de acordo com o **Certificado <C>**.
09 **Примечание** * как указано в **<A>** и в соответствии с положительным решением **<B>** согласно **Свидетельству <C>**.
10 **Bemærk** * som anført i **<A>** og positivt vurderet af **<B>** i henhold til **Certifikat <C>**.
11 **Information** * enligt **<A>** och godkänts av **<B>** enligt **Certifikatet <C>**.
12 **Merk** * som det fremkommer i **<A>** og gjennom positiv bedømmelse av **<B>** ifølge **Sertifikat <C>**.
13 **Huom** * jotka on esitetty asiakirjassa **<A>** ja jotka **<B>** on hyväksynyt **Sertifikaatin <C>** mukaisesti.
14 **Poznámka** * jak bylo uvedeno v **<A>** a pozitivně zjištěno **<B>** v souladu s **osvědčením <C>**.
15 **Napomena** * kako je izloženo u **<A>** i pozitivno ocijenjeno od strane **<B>** prema **Certifikatu <C>**.
16 **Megjegyzés** * a(z) **<A>** alapján, a(z) **<B>** igazolta a megfelelést, a(z) **<C> tanúsítvány** szerint.
17 **Uwaga** * zgodnie z dokumentacją **<A>**, pozytywną opinią **<B>** i **Świadectwem <C>**.
18 **Notă** * așa cum este stabilit în **<A>** și apreciat pozitiv de **<B>** în conformitate cu **Certificatul <C>**.
19 **Opomba** * kot je določeno v **<A>** in odobreno s strani **<B>** v skladu s **certifikatom <C>**.
20 **Märkus** * nagu on näidatud dokumendis **<A>** ja heaks kiidetud **<B>** järgi vastavalt **sertifikaadile <C>**.
21 **Забележка** * както е изложено в **<A>** и оценено положително от **<B>** съгласно **Сертификата <C>**.
22 **Pastaba** * kaip nustatyta **<A>** ir kaip teigiamai nuspręsta **<B>** pagal **Sertifikatą <C>**.
23 **Piezīmes** * kā norādīts **<A>** un atbilstoši **<B>** pozitīvajam vērtējumam saskaņā ar **sertifikātu <C>**.
24 **Poznámka** * ako bolo uvedené v **<A>** a pozitívne zistené **<B>** v súlade s **osvedčením <C>**.
25 **Not** * **<A>**'da belirtildiği gibi ve **<C> Sertifikasına** göre **<B>** tarafından olumlu olarak değerlendirildiği gibi.

<A>	DAIKIN.TCF.032C17/02-2017
<B>	DEKRA (NB0344)
<C>	2159619.0551-EMC

01 ** Daikin Europe N.V. is authorised to compile the Technical Construction File.
02 ** Daikin Europe N.V. hat die Berechtigung die Technische Konstruktionsakte zusammenzustellen.
03 ** Daikin Europe N.V. est autorisé à compiler le Dossier de Construction Technique.
04 ** Daikin Europe N.V. is bevoegd om het Technisch Constructiedossier samen te stellen.
05 ** Daikin Europe N.V. está autorizado a compilar el Archivo de Construcción Técnica.
06 ** Daikin Europe N.V. è autorizzata a redigere il File Tecnico di Costruzione.
07 ** Η Daikin Europe N.V. είναι εξουσιοδοτημένη να συντάξει τον Τεχνικό φάκελο κατασκευής.
08 ** A Daikin Europe N.V. está autorizada a compilar a documentação técnica de fabrico.
09 ** Компания Daikin Europe N.V. уполномочена составить Комплект технической документации.
10 ** Daikin Europe N.V. er autoriseret til at udarbejde de tekniske konstruktionsdata.
11 ** Daikin Europe N.V. är bemyndigade att sammanställa den tekniska konstruktionsfilen.
12 ** Daikin Europe N.V. har tillatelse til å kompilere den Tekniske konstruksjonsfilen.
13 ** Daikin Europe N.V. on valtuutettu laatimaan Teknisen asiakirjan.
14 ** Společnost Daikin Europe N.V. má oprávnění ke kompilaci souboru technické konstrukce.
15 ** Daikin Europe N.V. je ovlašten za izradu Datoteke o tehničkoj konstrukciji.
16 ** A Daikin Europe N.V. jogosult a műszaki konstrukciós dokumentáció összeállítására.
17 ** Daikin Europe N.V. ma upoważnienie do zbierania i opracowywania dokumentacji konstrukcyjnej.
18 ** Daikin Europe N.V. este autorizat să compileze Dosarul tehnic de construcţie.
19 ** Daikin Europe N.V. je pooblaščen za sestavo datoteke s tehnično mapo.
20 ** Daikin Europe N.V. on volitatud koostama tehnilist dokumentatsiooni.
21 ** Daikin Europe N.V. е оторизирана да състави Акта за техническа конструкция.
22 ** Daikin Europe N.V. yra įgaliota sudaryti šį techninės konstrukcijos failą.
23 ** Daikin Europe N.V. ir autorizēts sastādīt tehnisko dokumentāciju.
24 ** Spoločnosť Daikin Europe N.V. je oprávnená vytvoriť súbor technickej konštrukcie.
25 ** Daikin Europe N.V. Teknik Yapı Dosyasını derlemeye yetkilidir.

3P471028-12B

DAIKIN

Shigeki Morita
Director
Ostend, 3rd of April 2017

DAIKIN EUROPE N.V.
Zandvoordestraat 300, B-8400 Oostende, Belgium

Меры предосторожности

	Перед эксплуатацией блока тщательно ознакомьтесь с описанными в настоящем руководстве мерами предосторожности.		Модели FVXM заполняются хладагентом R32.

- Для обеспечения правильности монтажа внимательно изучите данные меры предосторожности.
- В этом руководстве меры предосторожности помечены надписями "ПРЕДУПРЕЖДЕНИЕ" и "ПРЕДОСТЕРЕЖЕНИЕ". Примите все указанные ниже меры предосторожности: все они важны для обеспечения безопасности.

⚠ ПРЕДУПРЕЖДЕНИЕ..... Несоблюдение любого из ПРЕДУПРЕЖДЕНИЕ может привести к таким серьезным последствиям, как серьезные травмы или гибель людей.

⚠ ПРЕДОСТЕРЕЖЕНИЕ .... Несоблюдение какого-либо из ПРЕДОСТЕРЕЖЕНИЕ может привести к серьезным последствиям в некоторых случаях.

- В данном руководстве используются следующие предупреждающие знаки:

Внимательно соблюдайте инструкции.	Проверьте наличие заземления.	Запрет доступа.

- По окончании установки проведите опытную эксплуатацию для проверки на наличие неисправностей и объясните заказчику, как эксплуатировать кондиционер и осуществлять уход за ним согласно руководству по эксплуатации.
- Оригинальный текст инструкций представлен на английском языке. Текст на других языках является переводом с оригинала.

⚠ ПРЕДУПРЕЖДЕНИЕ

- Для выполнения монтажных работ обращайтесь к своему дилеру или к квалифицированному персоналу.
  Не пытайтесь устанавливать оборудование самостоятельно. Неправильная установка может привести к протеканиям воды, поражению электрическим током или возгоранию.
- Устанавливайте кондиционер в соответствии с инструкциями данного руководства по монтажу.
  Неправильная установка может привести к протеканиям воды, поражению электрическим током или возгоранию.
- Монтаж, техническое обслуживание и ремонт должны выполняться только уполномоченными специалистами согласно инструкциям Daikin и в соответствии с действующим законодательством (например, с учетом норм и правил пользования природным газом).
- Следите за тем, чтобы для монтажных работ использовались только указанные принадлежности и детали.
  Несоблюдение правил использования указанных компонентов может привести к падению блока, утечке воды, электрическому удару или вызвать пожар.
- Устанавливайте кондиционер на фундаменте, достаточно прочном для выдерживания веса блока.
  Недостаточно прочный фундамент может явиться причиной падения блока и нанесения травмы.
- Электрические работы должны выполняться в соответствии с местными и национальными правилами и инструкциями данного руководства по монтажу. Обязательно используйте только специально предназначенную для этого цепь питания.
  Недостаточная мощность силовой цепи и ненадлежащее качество выполнения работ могут привести к поражению электрическим током или возгоранию.
- Используйте кабель подходящей длины.
  Не используйте проводку с отводами или удлинительный провод, поскольку это может привести к перегреву, поражению электрическим током или пожару.
- Убедитесь в том, что вся электропроводка закреплена, используются отвечающие техническим требованиям провода и отсутствуют натяжения клемм или проводов.
  Неправильное соединение или закрепление проводов может привести к чрезмерному тепловыделению или пожару.
- При подключении источника питания и выполнении электрической проводки между внутренним и наружным агрегатами располагайте провода таким образом, чтобы можно было надежно закрепить крышку блока управления.
  Неправильная установка крышки блока управления может привести к поражению электрически током, пожару или перегреву клемм.
- Если кабель электропитания поврежден, то во избежание опасных ситуаций его замену должен производить производитель, сотрудник сервисной службы или иной квалифицированный специалист.
- Если во время монтажа возникает утечка газообразного хладагента, немедленно проветрите место выполнения работ.
  При контакте хладагента с пламенем может образоваться ядовитый газ.
- По окончании монтажных работ проверьте наличие утечек газообразного хладагента.
  Ядовитый газ может образоваться в том случае, если газообразный хладагент, выпускаемый в помещение в результате утечки, вступает в контакт с таким источником пламени, как печь, плита или открытый нагреватель вентилятора.
- При монтаже или перемещении кондиционера стравите воздух из контура циркуляции хладагента и используйте только указанный хладагент. (R410A или R32, в зависимости от технических характеристик блока. Хладагенты не взаимозаменяемы.)
  Воздух или другое постороннее вещество в контуре циркуляции хладагента приводит к ненормальному повышению давления, что может стать причиной повреждения оборудования и даже травмы.
- При установке, прежде чем запускать компрессор, прочно закрепите трубопровод хладагента.
  Если во время работы компрессора не закреплены трубопроводы хладагента и открыт запорный вентиль, то всасывается воздух, в результате чего давление в контуре хладагента отклоняется от нормы. Это может привести к повреждению оборудования и даже к травме.

Меры предосторожности

• Во время откачки, прежде чем отсоединять трубопровод хладагента, выключите компрессор. Если во время откачки компрессор продолжает работать, а запорный вентиль открыт, при отсоединении трубопровода хладагента воздух будет всасываться, что вызовет ненормальное давление в контуре хладагента, которое может привести к повреждению оборудования и даже к травме.
• Обязательно заземлите кондиционер. В качестве заземления не следует использовать коммунальный трубопровод, молниеотвод или телефонный заземлитель. Плохое заземление может привести к поражению электрическим током.
• Следует обязательно установить прерыватель замыкания на землю. Отсутствие прерывателя утечки на землю может явиться причиной поражения электрическим током или пожара.
• Обязательно примите адекватные меры по недопущению попадания в наружный агрегат мелких животных. При контакте мелких животных с деталями под напряжением возможны сбои в работе блока, задымление или возгорание. Проинструктируйте заказчика о том, что пространство вокруг агрегата необходимо содержать в чистоте.
• Не распыляйте горючие газы (такие как лаки для волос, инсектициды и т. д.) вблизи блока. Это может стать причиной образования трещин, поражения электрическим током или пожара (только для хладагента R32).
• Не протирайте блок бензином или растворителем. Это может стать причиной образования трещин, поражения электрическим током или пожара (только для хладагента R32).

⚠ ПРЕДОСТЕРЕЖЕНИЕ
• Это может стать причиной потери качества и/или долговечности охлаждаемого объекта. В случае утечки и скапливания газа вблизи кондиционера возможно возгорание.
• Не устанавливайте в герметически закрытых помещениях, таких как звукоизолированные камеры и помещения с герметичной дверью (только для хладагента R32).
• Этот блок для безопасности оснащен детектором утечки хладагента. Чтобы обеспечить их работу, на блок после монтажа должно постоянно подаваться электропитание за исключением коротких интервалов времени для обслуживания (только для хладагента R32).
• Этот блок оснащается средствами защиты с электропитанием. Чтобы обеспечить их работу, на блок после монтажа должно постоянно подаваться электропитание за исключением коротких интервалов времени для обслуживания (только для хладагента R32).
• Не устанавливайте в местах, заполненных дымом, газом, химреагентами и т. д. Датчики внутри внутреннего агрегата могут обнаруживать эти вещества и ошибочно оповещать об утечке хладагента (только для хладагента R32).
• Только квалифицированный персонал может транспортировать, заполнять, выпускать и утилизировать хладагент.
• В рамках соблюдения инструкций, содержащихся в данном руководстве по монтажу, устанавливайте дренажный трубопровод с тем, чтобы обеспечить надлежащий дренаж, и изолируйте трубопровод с целью предотвращения конденсации влаги. Нарушение инструкций в отношении дренажного трубопровода может привести к утечкам воды через внутренний блок и к повреждению имущества.
• Затяните накидную гайку надлежащим образом, например динамометрическим ключом. Если накидная гайка чрезмерно затянута, она может треснуть после длительного использования, что приведет к утечке хладагента.
• Данное устройство может использоваться специалистами или обученными пользователями в магазинах, на предприятиях легкой промышленности, на фермах, либо неспециалистами для коммерческих и бытовых нужд.
• Уровень звукового давления менее 70 дБ(А).

Принадлежности

Внутренний агрегат Ⓐ – Ⓘ

Ⓐ Установочная плата	1	Ⓓ Изоляционная пластина	2	Ⓖ Батарейки на сухих элементах AAA	2
Ⓑ Апатитно-титановый фильтр для устранения запахов	2	Ⓔ Беспроводный пульт ДУ	1	Ⓗ Руководство по эксплуатации	1
Ⓒ Дренажный шланг	1	Ⓕ Держатель блока ДУ	1	Ⓘ Руководство по монтажу	1

Предельные рабочие значения

Используйте систему в следующих диапазонах температуры и влажности для безопасной и эффективной работы.

Возможные сочетания с наружным агрегатом R410A приведены в следующей таблице:

Наружные блоки		Охл	Нагр.	Сушка
2MK(X)S40	Температура снаружи	10~46°C DB	–10~24°C DB	10~46°C DB
	Температура в помещении	18~32°C DB	10~30°C DB	18~32°C DB
2MK(X)S50	Температура снаружи	10~46°C DB	–15~24°C DB	10~46°C DB
	Температура в помещении	18~32°C DB	10~30°C DB	18~32°C DB
2MK(X)S52	Температура снаружи	–10~46°C DB	–15~24°C DB	–10~46°C DB
	Температура в помещении	18~32°C DB	10~30°C DB	18~32°C DB
3~5MK(X)S	Температура снаружи	–10~46°C DB	–15~24°C DB	–10~46°C DB
	Температура в помещении	18~32°C DB	10~30°C DB	18~32°C DB
RK(X)S	Температура снаружи	–10~46°C DB	–15~24°C DB	–10~46°C DB
	Температура в помещении	18~32°C DB	10~30°C DB	18~32°C DB
Влажность в помещении: макс. 80%[(a)]				

Возможные сочетания с наружным агрегатом R32 приведены в следующей таблице:

Наружные блоки		Охл	Нагр.	
RXM25~50	Температура снаружи	–10~46°C DB	–15~24°C DB	–16~18°C WB
	Температура в помещении	18~32°C DB	10~30°C DB	
2MXM40~50	Температура снаружи	–10~46°C DB	–15~24°C DB	–16~18°C WB
	Температура в помещении	18~32°C DB	10~30°C DB	
3~5MXM40~90	Температура снаружи	–10~46°C DB	–15~24°C DB	–16~18°C WB
	Температура в помещении	18~32°C DB	10~30°C DB	
Влажность в помещении: макс. 80%[(a)]				

DB: Температура сухого термометра
WB: Температура смоченного термометра
[(a)] Во избежание образования конденсата и капания воды из агрегата. Если температура или влажность выходит из этого диапазона, могут сработать защитные устройства и кондиционер перестанет работать.

Пульт дистанционного управления позволяет задать температуру в следующих пределах:

Работа на охлаждение	Работа на обогрев	АВТО
18-32°C	10-30°C	18-30°C

Выбор места монтажа

- Перед выбором места монтажа получите одобрение пользователя.

1. Внутренний агрегат

- Место установки внутреннего агрегата должно соответствовать следующим требованиям.

1) Соответствие ограничениям на монтаж, указанным на монтажных чертежах внутреннего агрегата.
2) На впуске и выпуске воздуха отсутствуют препятствия.
3) Агрегат не подвергается воздействию прямых солнечных лучей.
4) Агрегат расположен на расстоянии от источника тепла или пара.
5) Отсутствует источник паров машинного масла (это может привести к сокращению срока службы внутреннего агрегата).
6) Холодный (теплый) воздух циркулирует в помещении.
7) Агрегат расположен на расстоянии от люминесцентных ламп с электронным зажиганием (инверторные или с быстрым запуском), поскольку они могут сократить рабочий диапазон пульта ДУ.
8) блок находится на удалении не менее одного метра от телевизионного или радиоприемника (блок может создавать помехи изображению или звуку).
9) Устанавливайте блок так, чтобы расстояние между датчиками пожарной сигнализации и воздуховыпускным отверстием внутреннего агрегата составляло не менее 1,5 м (только для хладагента R32).
10) Блок не следует устанавливать на высоте от пола свыше 1,5 м (только для хладагента R32).
11) Трубопроводы должны быть защищены от механических повреждений и не должны устанавливаться в невентилируемом пространстве, если размеры последнего меньше значений, указанных в таблице ниже (только для хладагента R32).
12) Площадь пола помещения, в котором устанавливается внутренний агрегат, должна превышать минимальное значение, указанное в таблице ниже (только для хладагента R32).

Минимальная площадь пола для внутреннего агрегата.		Минимальная площадь пола для внутреннего агрегата.	
m_c [кг]	A_{min} [м^2]	m_c [кг]	A_{min} [м^2]
0,70	Без ограничений.	2,44	4,82
0,76		2,54	5,01
0,86		2,64	5,21
0,96		2,74	5,41
1,06		2,84	5,61
1,16		2,94	5,80
1,26		3,04	6,00
1,36		3,14	6,20
1,46		3,24	6,40
1,56		3,34	6,59
1,66		3,44	6,79
1,76		3,54	6,99
1,84	3,63	3,64	7,19
1,94	3,83	3,74	7,38
2,04	4,03	3,84	7,58
2,14	4,22	3,94	7,78
2,24	4,42	4,04	7,98
2,34	4,62	4,14	8,17

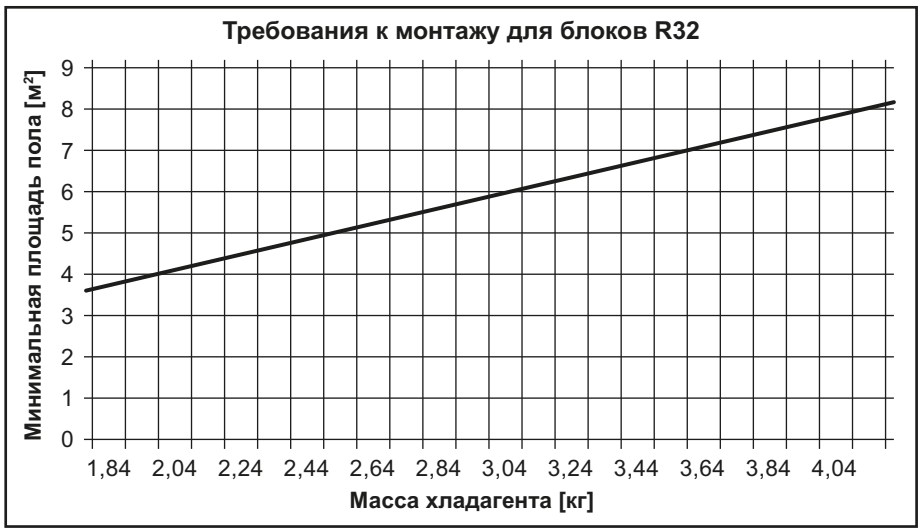

Выбор места монтажа

2. Беспроводный пульт ДУ

1) Если в помещении имеются люминесцентные лампы, включите все и определите позицию (в радиусе 7 метров), на которой обеспечивается надлежащий прием сигналов дистанционного управления комнатным блоком.
2) Настройте микропереключатель. Осуществите настройку в соответствии с типом блока, приобретенным заказчиком. По умолчанию переключатель находится на стороне теплового насоса.

- **Только для охлаждения**

  Переведите микропереключатели на режим только охлаждения.

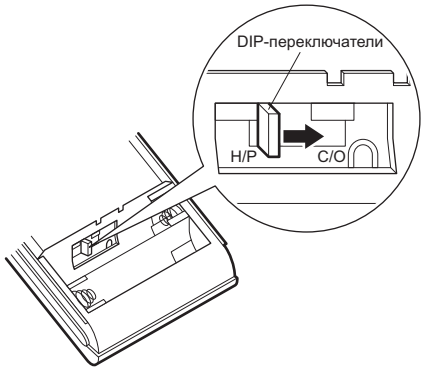

- **Для теплового насоса**

  Убедитесь, что переключатели находятся на стороне теплового насоса.
  Если они настроены на режим только охлаждения, сдвиньте их в сторону теплового насоса.

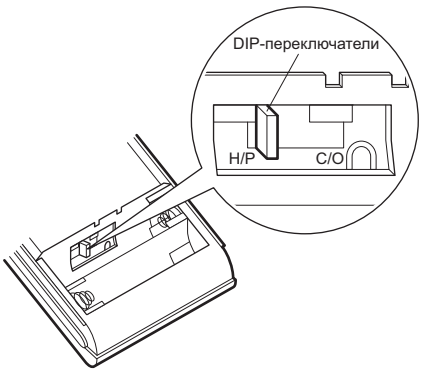

Монтажные чертежи внутреннего агрегата

Комнатный блок можно устанавливать по любому из трех указанных ниже стилистических профилей.

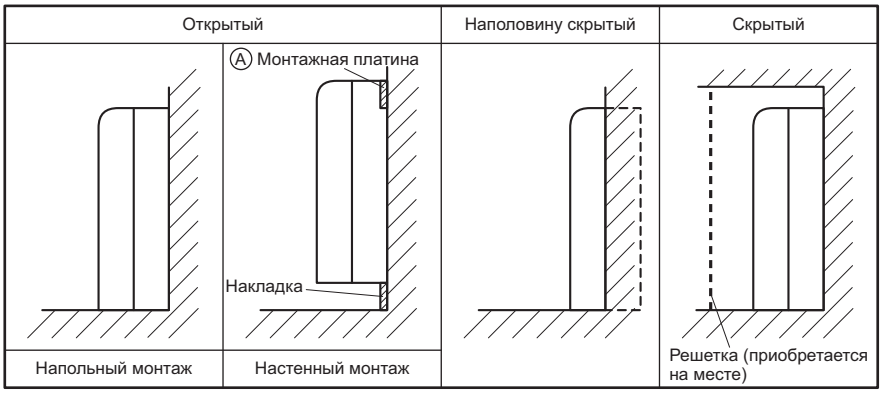

Место крепления установочной панели.

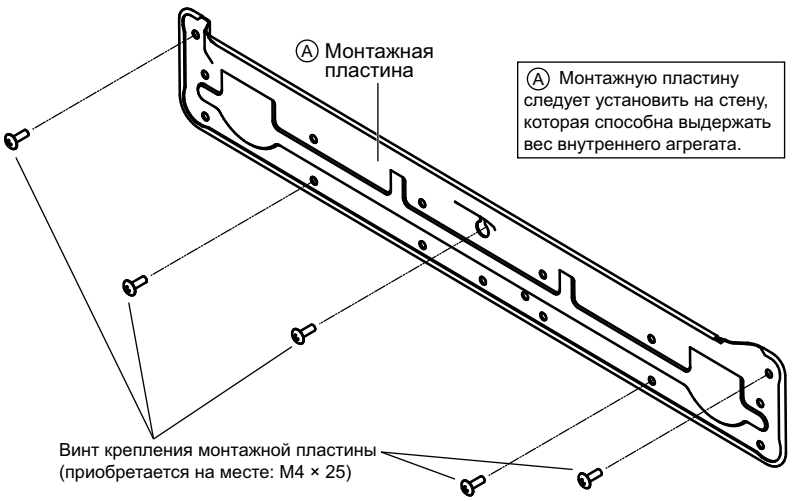

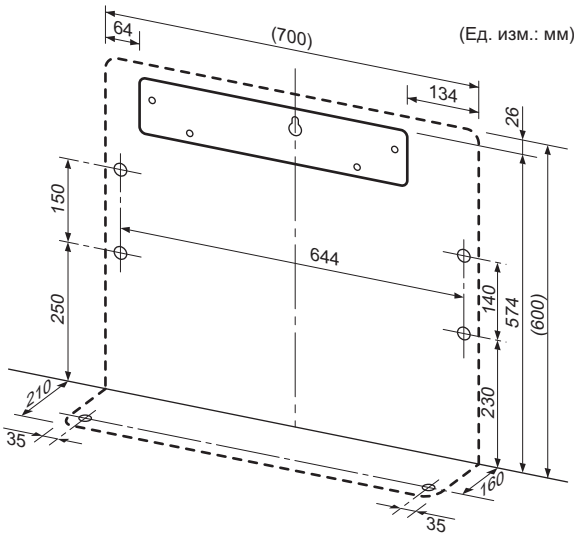

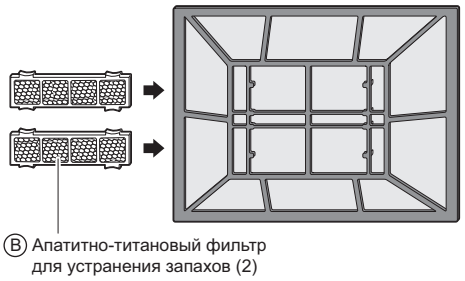

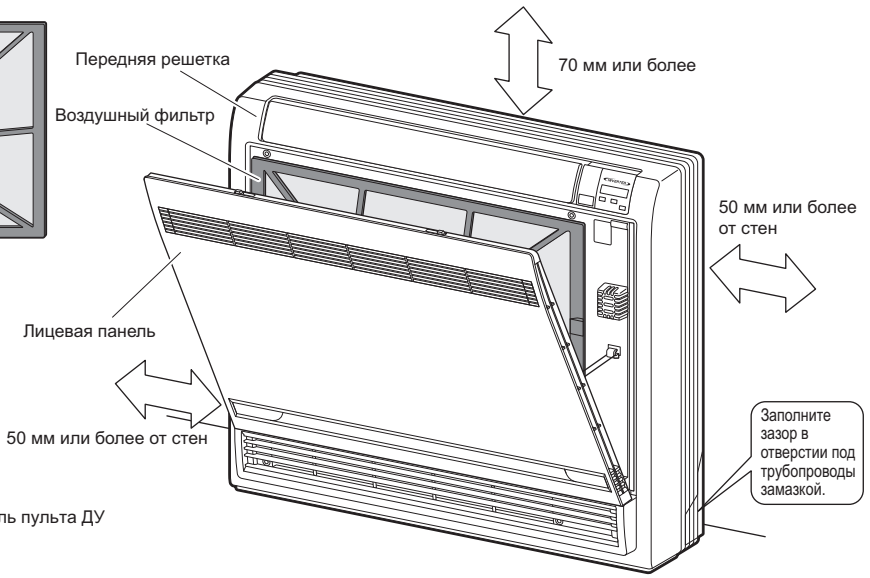

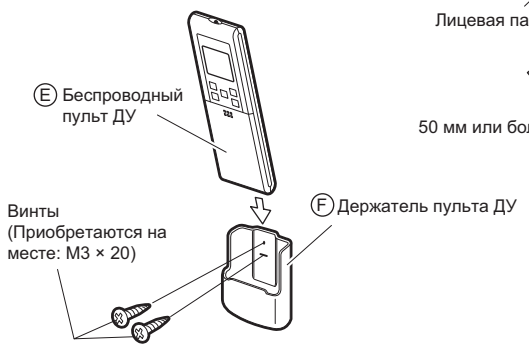

⚠ ПРЕДУПРЕЖДЕНИЕ

- Используйте только те принадлежности, дополнительное оборудование и запасные части, которые изготовлены или утверждены DAIKIN.
- Монтаж должен производиться установщиком. Материалы и порядок монтажа должны соответствовать существующим нормативам. В Европе должен использоваться действующий стандарт EN378.

Подготовка к монтажу

1. Снятие и установка передней панели

- **Способ снятия**
  1) Сдвиньте 2 стопора до щелчка.
  2) Откройте лицевую панель и снимите ленту.
  3) Снимите лицевую панель.

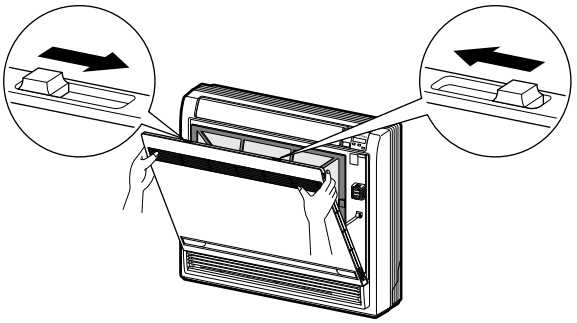

- **Способ установки**
  1) Прикрепите переднюю решетку и лицевую панель после проведения ленты вокруг них.
  2) Закройте лиценвю панель и раздвиньте стопоры до щелчка по направлению наружу.

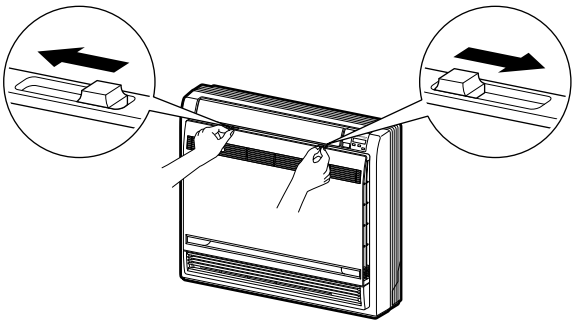

2. Снятие и установка передней решетки

- **Способ снятия**
  1) Откройте лицевую панель.
  2) Открутите 4 винта и снимите переднюю решетку, потянув ее вперед (3 выступа).
- **Способ установки**
  1) Закрепите переднюю решетку с помощью 4 установочных винтов (3 выступа).
  2) Установите лицевую панель в первоначальное положение.

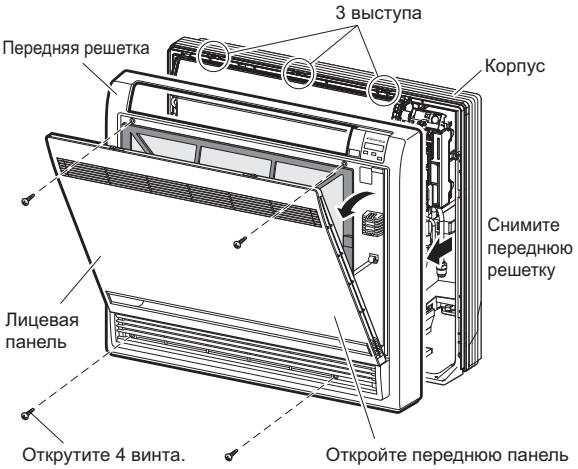

3. Настройка других адресов

Если в одном помещении устанавливается два внутренних агрегата, два беспроводных пульта ДУ можно настроить на разные адреса.

1) Снимите переднюю решетку.
2) Подключите пластину крепления датчика и снимите переднюю металлическую крышку.
3) Отсоедините разъемы 5P, 6P и 7P.
4) Выньте блок электрических компонентов (1 винт).
5) Выньте термистор.
6) Снимите боковую металлическую крышку (7 выступов).
7) Разъедините перемычку адреса (JA) на печатной плате.
8) Разъедините перемычку адреса (J4) в пульте ДУ.

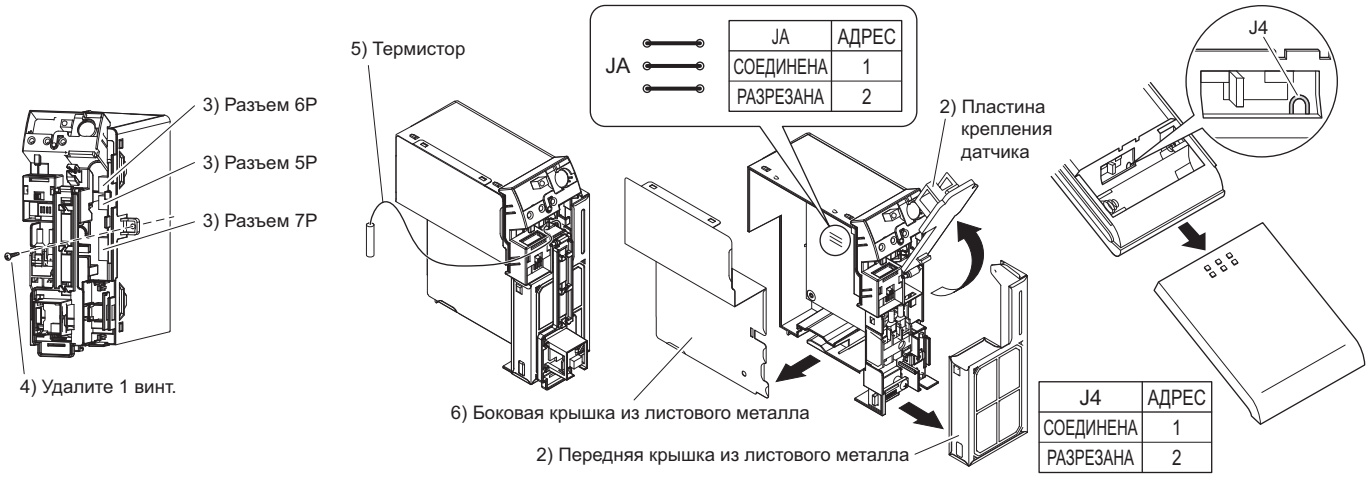

JA	АДРЕС
СОЕДИНЕНА	1
РАЗРЕЗАНА	2

J4	АДРЕС
СОЕДИНЕНА	1
РАЗРЕЗАНА	2

Монтаж Комнатного Блока (1)

Установка по наружному профилю

1. Трубопровод для хладагента

1) Высверлите отверстие (диаметром 65 мм) в месте, указанном символом ⊘ на рисунке ниже.
2) Отверстие может располагаться в разных местах в зависимости от того, с какой стороны трубы оно.
3) Прокладка труб описана в п. **6. Присоединение трубы для хладагента** раздела **Монтаж Комнатного Блока (1)**.
4) Оставляйте около трубы свободное пространство чтобы облегчить присоединение трубы к комнатному блоку.

(Ед. изм.: мм)

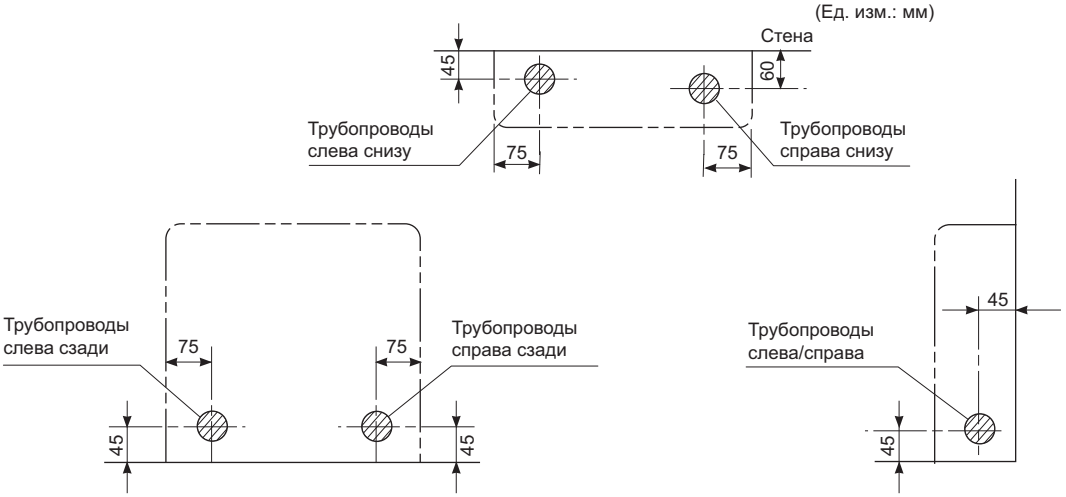

⚠ ПРЕДОСТЕРЕЖЕНИЕ

Минимально допустимая длина

- Для предотвращения шумов от наружного блока и вибрации минимальная длина трубы должна составлять 2,5м. (Механический шум и вибрация могут возникать в зависимости от способа монтажа блока и среды, в которой он используется.)
- Информация по максимальной длине трубопровода приводится в руководстве по монтажу наружного блока.
- Информация по подключению нескольких блоков приводится в руководстве по монтажу для конфигурации с несколькими наружными блоками.

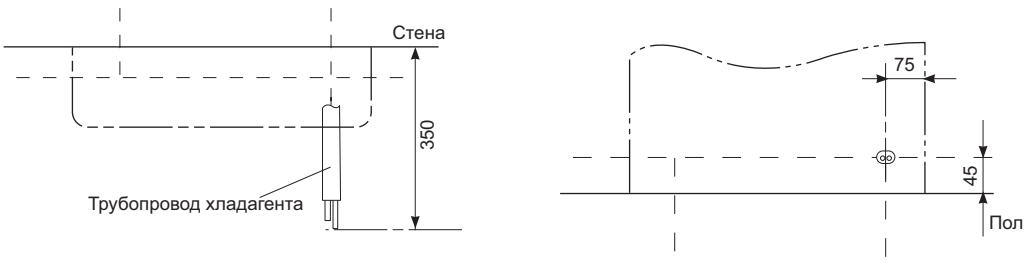

2. Сверление отверстия в стене и монтаж заделываемой в стену трубы

- Если стена содержит металлическую раму или металлическую пластину, используйте в сквозном отверстии заделываемую в стену трубу и настенную крышку, чтобы предотвратить возможный нагрев, поражение электрическим током или пожар.
- Загерметизируйте зазоры вокруг трубопроводов уплотняющим материалом, чтобы предотвратить протечку воды.
  1) Просверлите сквозное отверстие диаметром 65 мм с уклоном в сторону наружной поверхности.
  2) Вставьте заделываемую в стену трубу в отверстие.
  3) Вставьте настенную крышку в трубу.
  4) После завершения монтажа трубопровода хладагента, проводки и дренажного трубопровода заполните зазор замазкой.

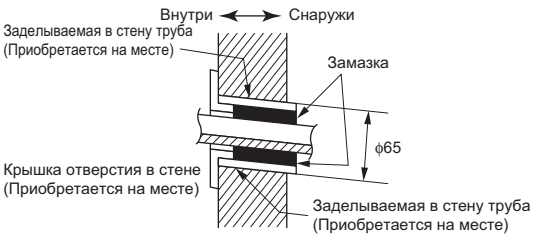

Монтаж Комнатного Блока (1)

3. Дренажный трубопровод

1) В качестве дренажной трубы используйте имеющуюся в продаже трубу из жесткого поливинилхлорида (обычно это труба VP 20, наружный диаметр 26мм, внутренний диаметр 20мм).
2) Дренажный шланг (наружный диаметр на соединительном конце18мм, длина 220мм) поставляется вместе с комнатным блоком. Подготовьте позицию для присоединения дренажного шланга, показанную на рисунке ниже.
3) Дренажную трубу следует располагать с таким **наклоном вниз**, чтобы вода текла равномерно, без застоев. (Не должно быть ловушек.)
4) Вставьте дренажный шланг на эту глубину, чтобы его невозможно было вытянуть из дренажной трубы.
5) **Заизолируйте дренажную трубу комнатного блока изоляционным материалом на отрезке не менее чем 10 мм для предотвращения конденсации влаги.**
6) Снимите воздушные фильтры и налейте немного воды в дренажный поддон, чтобы убедиться в том, что вода свободно стекает.

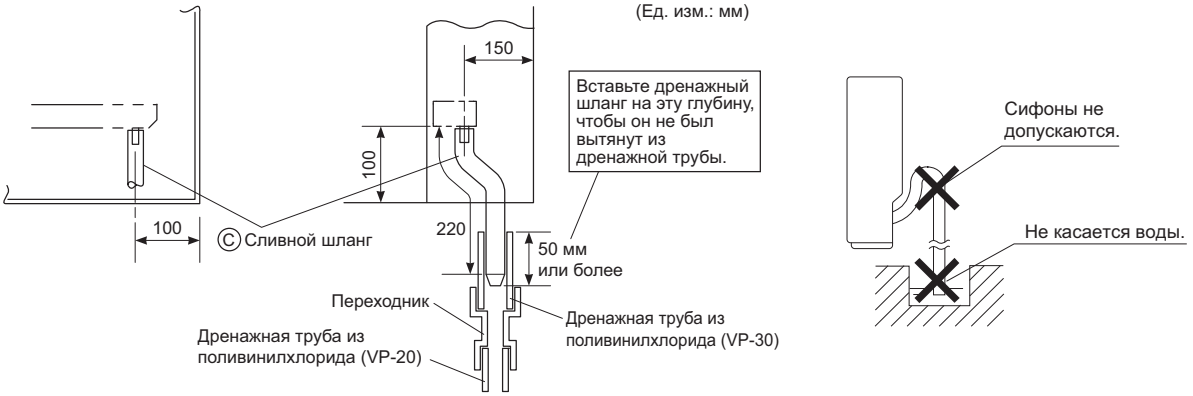

⚠ ПРЕДОСТЕРЕЖЕНИЕ

Для склеивания используйте поливинилхлоридную добавку, улучшающую сцепление. Несоблюдение данного правила может привести к утечке воды.

4. Монтаж комнатного блока

4-1. Подготовка

- Откройте лицевую панель, открутите 4 винта и снимите переднюю решетку, потянув ее вперед.
- Выполните процедуру, приведенную ниже, при снятии частей с прорезями.

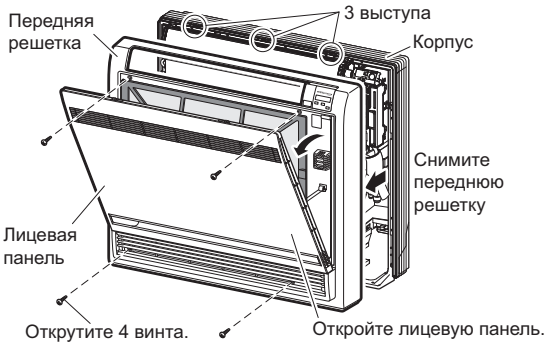

■ **Для молдингов**

- Выньте стойки. (Снимите части с прорезями в нижней раме с помощью кусачек.)

■ **Для боковых трубопроводов**

- Выньте стойки.
  1) Открутите 7 винтов.
  2) Снимите верхний кожух (2 выступа).
  3) Снимите левый и правый кожухи (2 выступа с каждой стороны).
  4) Снимите части с прорезями в нижней раме и кожухи с помощью кусачек.
  5) Установка осуществляется путем выполнения следующих этапов обратном порядке (3>2>1).

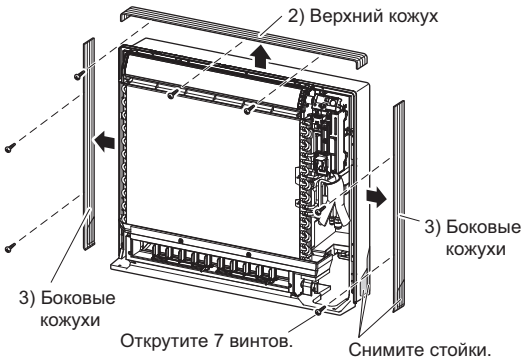

Для молдингов

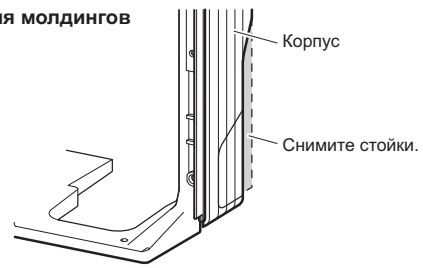

Для боковых трубопроводов

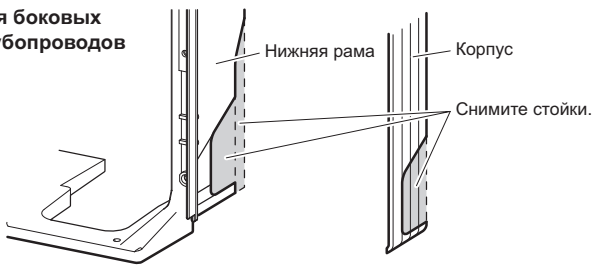

Монтаж Комнатного Блока (1)

4-2. Монтаж

- Закрепите 6 винтами для напольной установки. (Не забудьте закрепить к задней стенке.)
- При настенной установке, закрепите установочную пластину Ⓐ 5 винтами и внутренний блок 4 винтами.
- Монтажную пластину следует установить на стену, которая способна выдержать вес внутреннего агрегата.

1) Временно закрепите монтажную пластину на стене. Убедитесь в том, что панель расположена горизонтально и отметьте точки для сверления отверстий на стене.
2) Закрепите монтажную пластину на стене винтами.

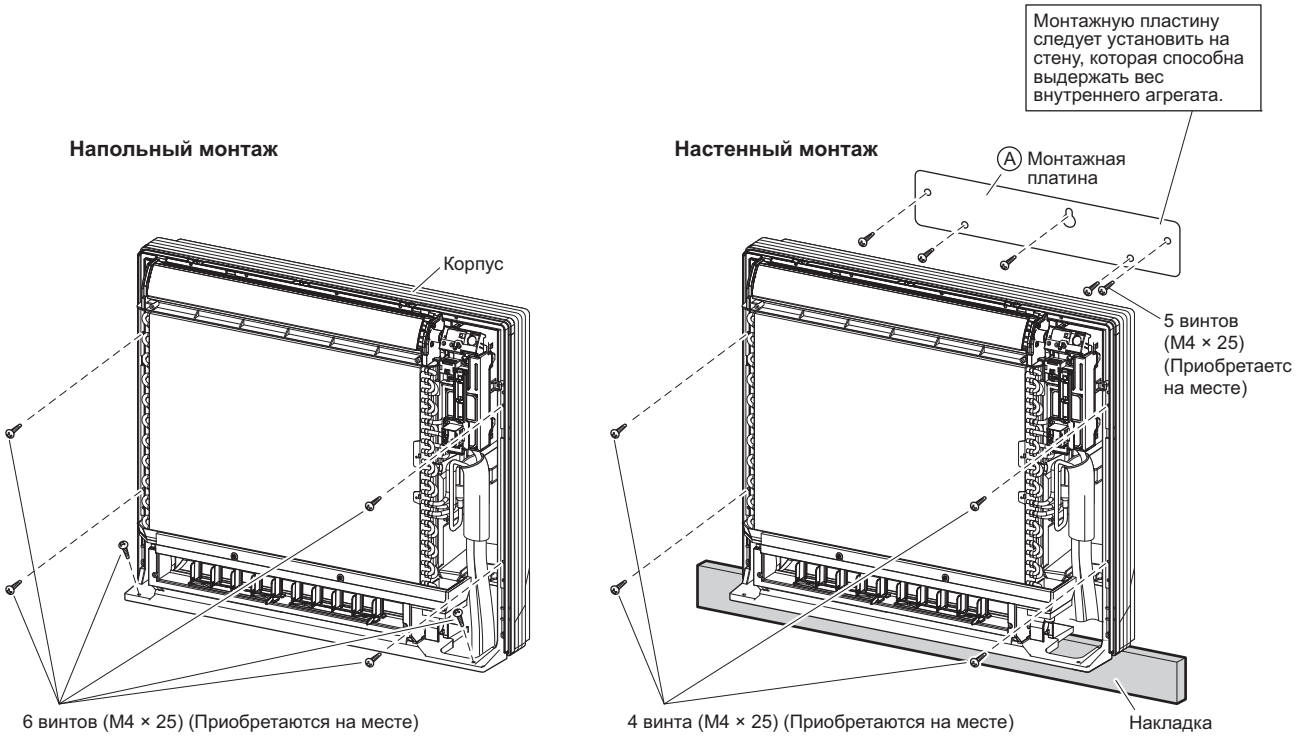

3) Закончив присоединение трубопровода для хладагента и дренажного трубопровода, заделайте зазоры сквозного отверстия шпатлевкой.
Зазор может привести к конденсации влаги на трубопроводе для хладагента и на дренажном трубопроводе или к проникновению в трубы насекомых.
4) По окончании всех соединений установите на прежнее место лицевую панель и переднюю решетку.

5. Развальцовка конца трубы

1) Труборезом отрежьте конец трубы.
2) Удалите заусенцы ножом, обращенным вниз, так чтобы стружка не попала в трубу.
3) Наденьте на трубу гайку раструба.
4) Развальцуйте трубу.
5) Проверьте правильность развальцовки.

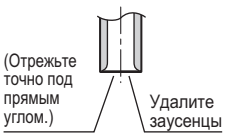

Развальцовка

Установите точно в положение, показанное ниже.

	Вальцовочный инструмент для R410A/R32	Обычный вальцовочный инструмент	
	Зажимного типа	Муфтового типа (типа Ridgid)	Барашкового типа (типа Imperial)
A	0-0,5 мм	1,0–1,5 мм	1,5-2,0 мм

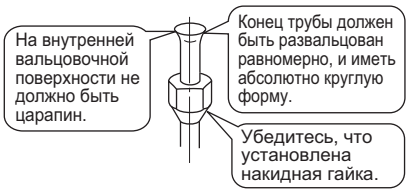

⚠ ПРЕДУПРЕЖДЕНИЕ

1) Не применяйте на развальцованной детали минеральное масло.
2) Не допускайте попадания минерального масла в систему, поскольку это приведет к уменьшению срока службы агрегатов.
3) Не допускается установка труб, использовавшихся ранее. Используйте только детали, поставляемые вместе с агрегатом.
4) Для обеспечения гарантии срока службы данного блока R410A или R32 на него не допускается установка осушителя.
5) Осушающий материал может расплавить и повредить систему.
6) Защитите или закройте трубопровод хладагента, чтобы предотвратить механические повреждения.
7) Неполная развальцовка может привести к утечке газообразного хладагента.

Монтаж Комнатного Блока (1)

6. Присоединение трубы для хладагента

⚠ ПРЕДОСТЕРЕЖЕНИЕ

1) Используйте закрепленную на главном блоке накидную гайку. (Чтобы предотвратить растрескивание из-за ухудшения свойств при старении.)
2) Чтобы предотвратить утечку газа, нанесите фреоновое масло только на внутреннюю поверхность раструба. (Используйте фреоновое масло для R410A или R32.)
3) При затяжке накидных гаек используйте динамометрические ключи, чтобы предотвратить повреждение накидных гаек и утечку газа.

Выровняйте центры обоих раструбов и затяните накидные гайки на 3–4 оборота от руки. Затем полностью затяните их с помощью динамометрических ключей.

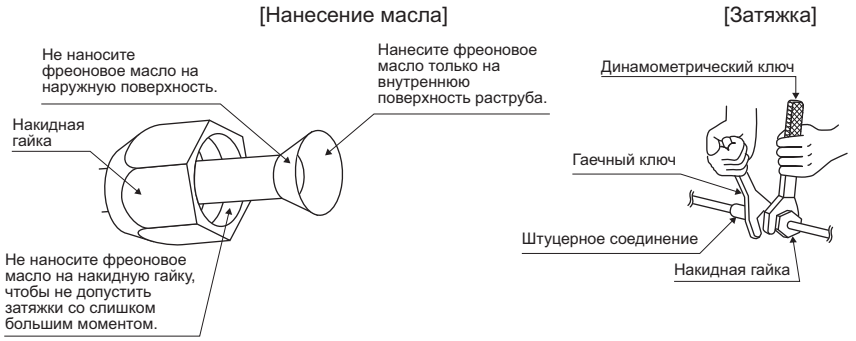

Крутящий момент затяжки накидной гайки		
Газовая сторона		Жидкостная сторона
Класс 25/35	Класс 50	25/35/50 Класс
3/8 дюйма	1/2 дюйма	1/4 дюйма
32,7-39,9Н·м (333-407кгс·см)	49,5-60,3Н·м (505-615кгс·см)	14,2-17,2Н·м (144-175 кгс·см)

6-1. Предостережения относительно обращения с трубами

1) Обеспечьте защиту открытого конца трубы от пыли и влаги.
2) Все изгибы труб должны быть как можно более плавными. Для изгибания пользуйтесь трубогибочной машиной.

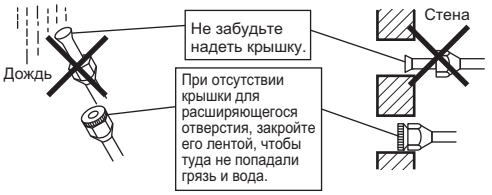

6-2. Выбор меди и теплоизоляционных материалов

- При использовании технических медных труб и фитингов помните о следующем:

1) Изоляционный материал: пенополиэтилен
Коэффициент теплопередачи: 0,041 - 0,052 Вт/мК (0,035-0,045 ккал/ (м-час°С)) Температура на поверхности трубы для газообразного хладагента достигает максимума 110°С.
Выбирайте теплоизоляционные материалы, выдерживающие эту температуру.

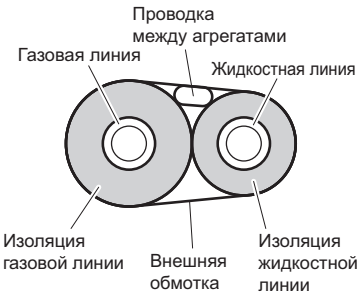

2) Обязательно изолируйте и газовые, и жидкостные линии. Размеры изоляции должны быть такими, как указано ниже.

Газовая сторона		Жидкостная сторона	Теплоизоляция газовой линии		Теплоизоляция жидкостной линии
Класс 25/35	Класс 50		Класс 25/35	Класс 50	
Наружный диаметр 9,5 мм	Наружный диаметр 12,7 мм	Наружный диаметр 6,4 мм	Внутренний диаметр 12-15 мм	Внутренний диаметр 14-16 мм	Внутренний диаметр 8-10 мм
Минимальный радиус изгиба			Толщина 10 мм мин.		
30 мм·или более	40 мм·или более	30 мм·или более			
Толщина 0,8 мм (C1220T-O)					

3) Для линий газообразного и жидкого хладагента должны использоваться отдельные трубы теплоизоляции.

Монтаж Комнатного Блока (1)

7. Контроль утечек газа

1) После очистки воздухом проконтролируйте отсутствие утечки газа.
2) См. разделы по очистке воздухом и проверке утечек газа в руководстве по монтажу наружного блока.

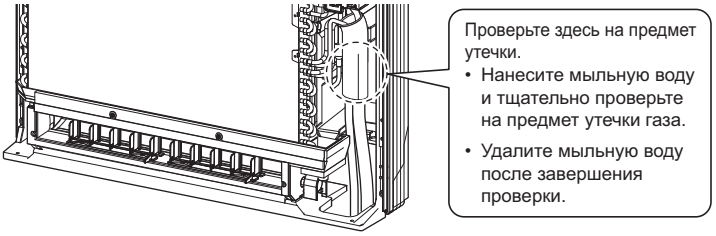

8. Присоединение соединительного патрубка

- Присоединяйте патрубок по окончании описанного выше контроля отсутствия утечки газа.

1) Отрежьте изолированную часть трубопровода, установленного на месте, чтобы она соответствовала соединяемой части.

2) Закрепите паз на стороне трубопровода для хладагента и стыковое соединение на дополнительном трубопроводе лентой и убедитесь в отсутствии зазоров.

3) Оберните паз и стыковое соединение входящей в комплект изоляционной пластиной Ⓓ и убедитесь в отсутствии зазоров.

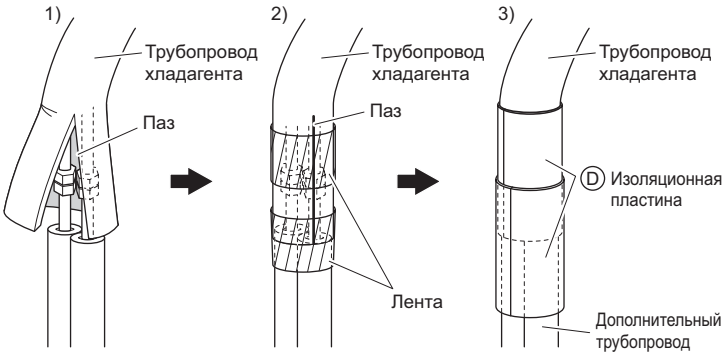

⚠ ПРЕДОСТЕРЕЖЕНИЕ

1) **Надежно заизолируйте стыки труб.**
Неполная изоляция может привести к утечке воды.
2) **Нажмите на трубу изнутри, чтобы обеспечить отсутствие ненужного давления на переднюю решетку.**

9. Подсоединение сливного шланга

Вставьте поставляемый дренажный шланг Ⓒ в гнездо дренажного поддона. Вставляйте дренажный шланг до упора, пока он не коснется заглушки гнезда.

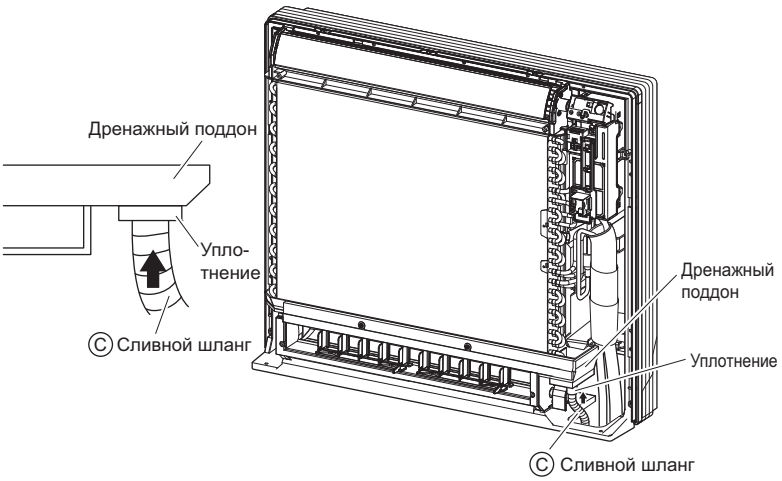

Монтаж Комнатного Блока (1)

10. Проводка

При монтаже В случае нескольких внутренних агрегатов, выполняйте работу по инструкции из руководства по монтажу, поставляемого с наружным блоком для множественной конфигурации.

- Подключите пластину крепления датчика, снимите переднюю металлическую крышку и подключите разветвительную проводку к клеммной колодке.

1) Удалите изоляцию с концов проводов (15 мм).
2) Цвета проводов должны соответствовать номерам клемм на клеммных колодках внутреннего и наружного агрегатов. Надежно закрепите провода винтами на соответствующих клеммах.
3) Подсоедините провода заземления к соответствующим клеммам.
4) Потяните провода, чтобы убедиться в том, что они надежно подсоединены. Затем закрепите их с помощью фиксатора.
5) Убедитесь в том, что провод не касается медного трубопровода теплообменника.
6) В случае подключения к системе адаптера. Проложите кабель дистанционного управления и присоедините S21. (См. п. **11. При подключении к системе HA**.)

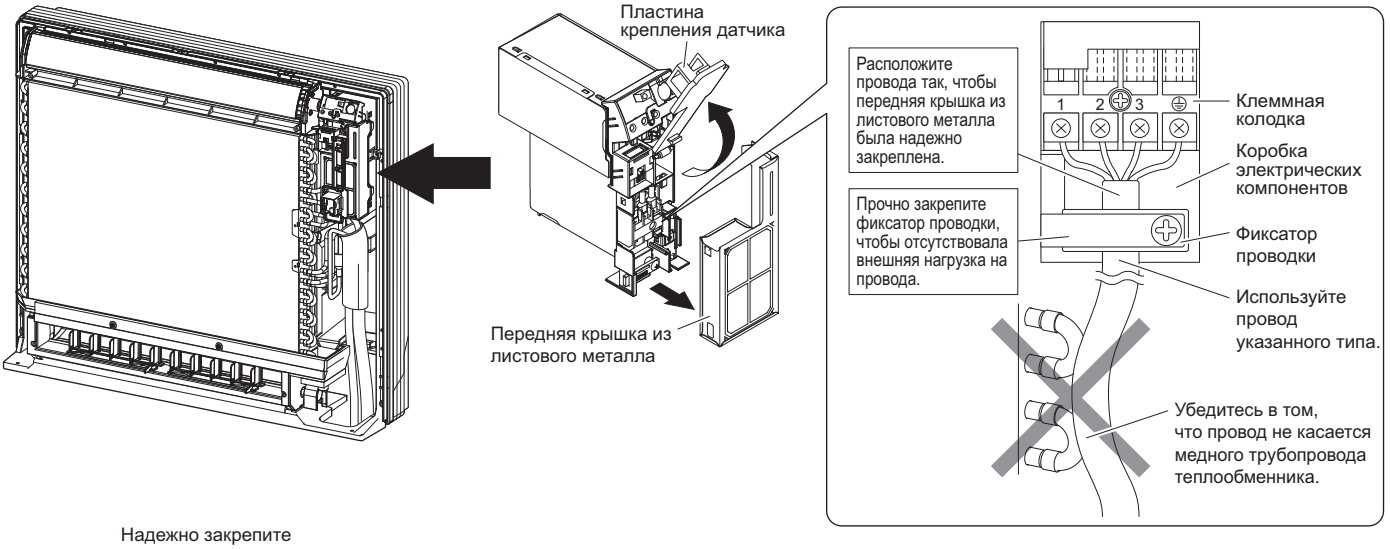

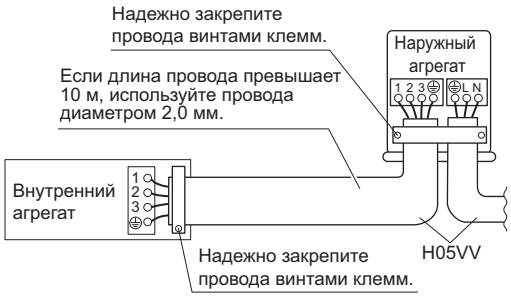

⚠ ПРЕДУПРЕЖДЕНИЕ

1) Не используйте проводку с отводами, скрученные провода, удлинительные провода или соединения нескольких проводов в одной точке, поскольку это может привести к перегреву, поражению электрическим током или пожару.
2) **Не используйте приобретаемые на месте электрические детали внутри изделия. (Не используйте клеммную колодку для питания дренажного насоса и т. п.) Это может привести к поражению электрическим током или возгоранию.**
3) Не подсоединяйте провод питания к внутреннему агрегату. Это может привести к поражению электрическим током или возгоранию.
4) Используйте автоматический выключатель с размыканием всех полюсов, причем зазоры между точками контакта должны составлять не менее 3 мм.

Монтаж Комнатного Блока (2)

11. При подключении к системе НА

1) Снимите блок электрических компонентов. (См. раздел **3. Способ задания различных адресов** на стр. 4.)
2) Отрежьте штифты кусачками.
3) Проложите проводку в соответствии с рисунком и подключите соединительный шнур к разъему S21.
4) Прикрепите боковую металлическую крышку и датчик термистора и установите блок электрических компонентов в исходное положение.
5) Прикрепите разъемы 5P, 6P и 7P.
6) Установите на место переднюю металлическую крышку и пластину крепления датчика.

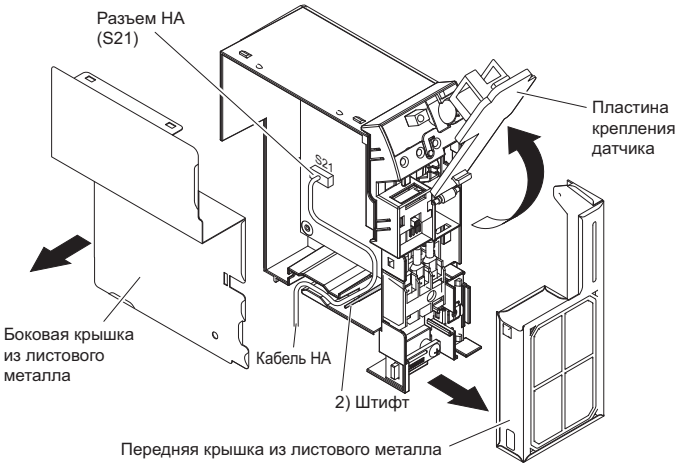

Установка по полумаскируемому профилю

Здесь рассматриваются лишь позиции, являющиеся специфическими для данного метода монтажа. Дополнительные инструкции см. в п. **Установка по наружному профилю**.

1. Отверстие в стене

- Высверлите в стене отверстие диаметром, указанным на рисунке справа.

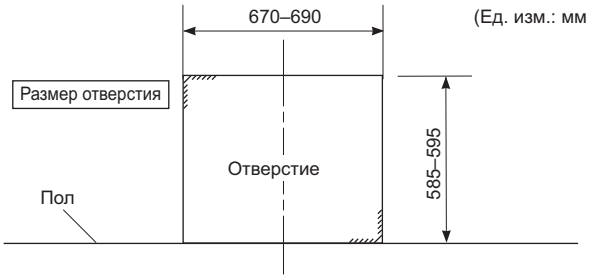

2. Установка дополнительной платы для присоединения основного блока

- Заднюю часть блока можно прикрепить винтами на позициях, указанных на рисунке снизу. При установке дополнительной платы учитывайте глубину внутренней стенки.

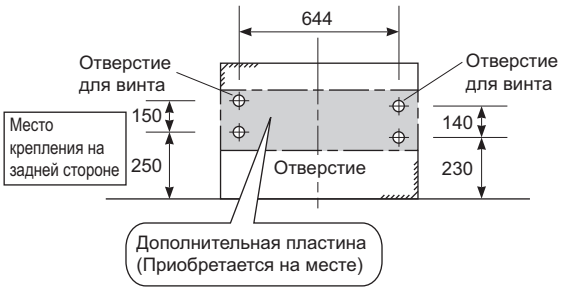

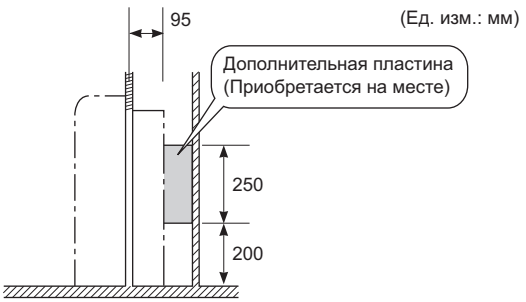

⚠ ПРЕДОСТЕРЕЖЕНИЕ

1) Необходимо использовать дополнительную плату для установки основного блока, иначе появится зазор между блоком и стеной.

Монтаж Комнатного Блока (2)

3. Трубопровод для хладагента

См. п. **1. Трубы хладагента** в разделе **Монтаж Комнатного Блока (1)**

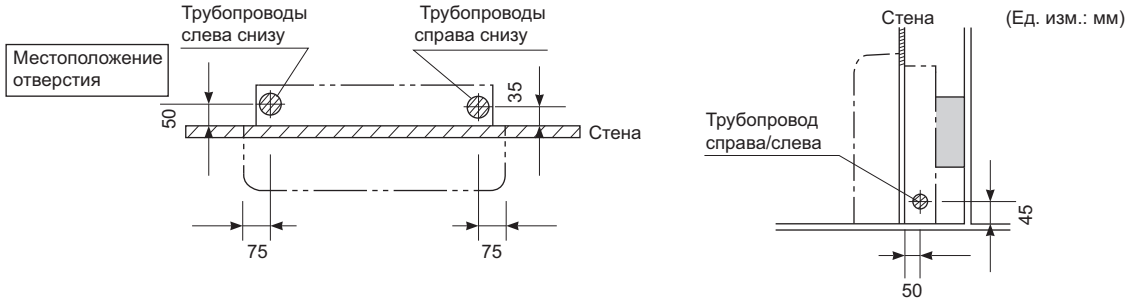

4. Монтаж комнатного блока

1) Снимите переднюю решетку.
2) Открутите 7 винтов.
3) Снимите верхний кожух (2 выступа).
4) Снимите боковые кожухи (2 выступа с каждой стороны).
5) Прикрепите комнатный блок к стене и закрепите его винтами в 6 местах (M4 × 25L).

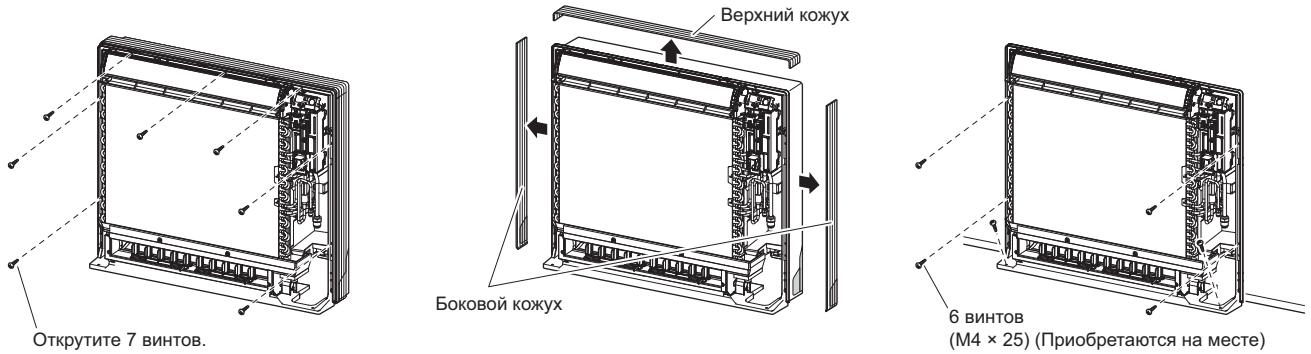

⚠ ПРЕДОСТЕРЕЖЕНИЕ

1) **Горизонтальное выравнивание комнатного блока определите по кромке дренажного поддона.**
2) **Установите комнатный блок вплотную к стене.**

ПРИМЕЧАНИЕ:

Информация по **трубопроводу для хладагента, высверливанию отверстия в стене и монтажу встраиваемой в стену трубы, дренажному трубопроводу, монтажу комнатного блока, развальцовке конца трубы, присоединению трубы для хладагента, контролю отсутствия утечки газа, присоединению соединительной трубы, присоединению дренажного шланга, электропроводке при подключении к системе НА** приводится в п. **Установка по наружному профилю**.

Монтаж Комнатного Блока (3)

Скрытый монтаж (только для хладагента R410A)

Здесь рассматриваются лишь позиции, являющиеся специфическими для данного метода монтажа. Дополнительные инструкции см. в п. **Установка по наружному профилю**.

Устанавливайте блок согласно приводимым ниже инструкциям. Невыполнение этих инструкций может привести к нарушению процессов как охлаждения, так и нагрева и к конденсации влаги внутри корпуса.

1) Оставляйте между основным блоком и потолком зазор, достаточный для беспрепятственного прохождения холодного/теплого воздуха.
2) Поместите между впускным и выпускным узлами разделительную пластину.
3) Установите разделительную пластину с правой стороны.
4) Переставьте переключатель ограничения вертикального дутья.
5) С помощью передвижной решетки воздуховыпускного отверстия выполните регулировку направления потока холодного/теплого воздуха.
6) Размер решетки должен составлять не менее 70% площади открытого отверстия.

(Ед. изм.: мм)

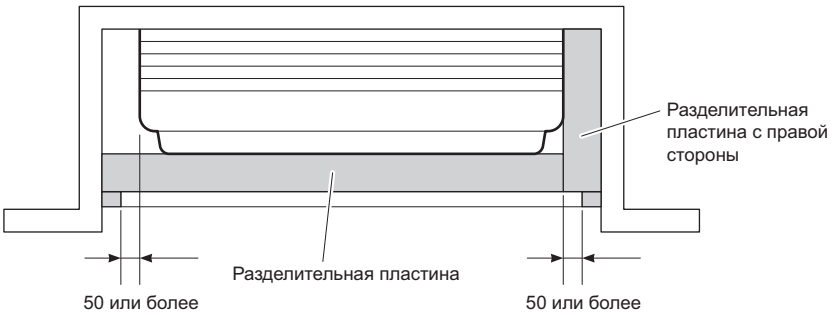

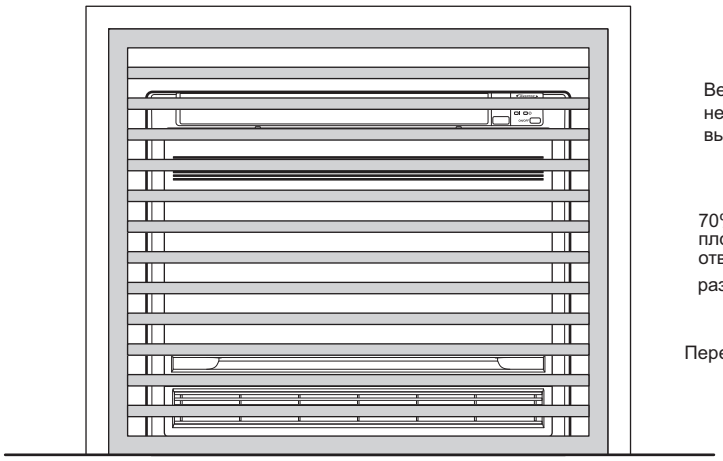

Монтаж Комнатного Блока (3)

1. Трубопровод для хладагента

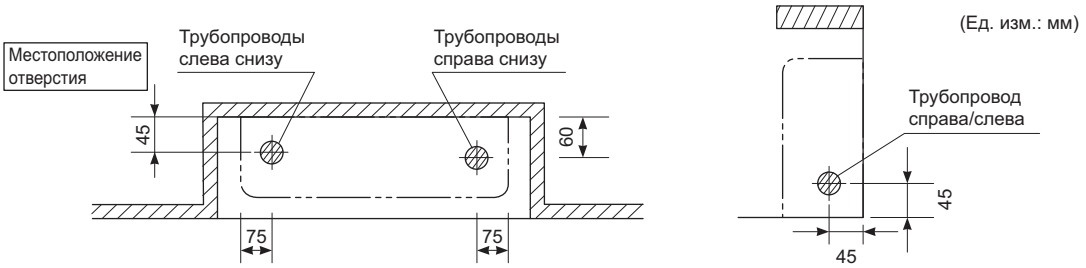

2. Перестановка переключателя ограничения вертикального дутья

Переставьте переключатель ограничения направляемого вверх потока воздуха (SW2-4) в положение ВКЛЮЧЕНО для ограничения направляемого вверх потока воздуха.

1) Снимите переднюю решетку.
2) Переставьте микропереключатель (SW2-4) на печатной плате блока электрических компонентов в положение ВКЛ.

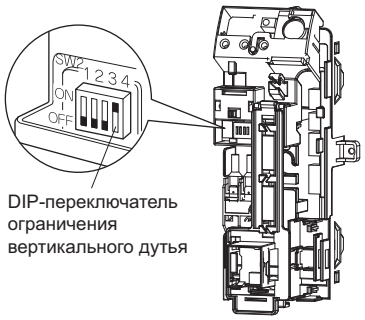

• **Настройка и использование переключателя**

Номер переключателя	SW2–4
Настраиваемая функция	Ограничение направленного вверх потока воздуха
ВКЛЮЧЕНИЕ ↕ ВЫКЛЮЧЕНИЕ	ВКЛЮЧЕНИЕ ↕ ВЫКЛЮЧЕНИЕ
Использование	Переведите в положение ON для встроенных блоков
Заводская настройка	ВЫКЛЮЧЕНИЕ

⚠ ПРЕДОСТЕРЕЖЕНИЕ

Проконтролируйте, чтобы переключатель вертикального потока воздуха находился во включенном Невыполнение этих инструкций может привести к нарушению процессов как охлаждения,так и нагрева и к конденсации влаги внутри корпуса.

ПРИМЕЧАНИЕ:

Информация по **трубопроводу для хладагента, высверливанию отверстия в стене и монтажу встраиваемой в стену трубы, дренажному трубопроводу, монтажу комнатного блока, развальцовке конца трубы, присоединению трубы для хладагента, контролю отсутствия утечки газа, присоединению соединительной трубы, присоединению дренажного шланга, электропроводке при подключении к системе НА** приводится в п. **Установка по наружному профилю**.

Унифицированные условные обозначения на электрической схеме

Унифицированные условные обозначения на электрической схеме

Применяемые детали и нумерация приведены на наклейке с электрической схемой, которая находится на блоке. Нумерация посредством упорядоченных по возрастанию арабских цифр применяется для каждой детали. Вместо цифр в представленных ниже кодах деталей используются символы "*".

	: АВТОМАТИЧЕСКИЙ ВЫКЛЮЧАТЕЛЬ		: ЗАЩИТНОЕ ЗАЗЕМЛЕНИЕ
	: СОЕДИНЕНИЕ		: ЗАЩИТНОЕ ЗАЗЕМЛЕНИЕ (ВИНТ)
	: РАЗЪЕМ		: ВЫПРЯМИТЕЛЬ
	: ЗАЗЕМЛЕНИЕ		: РАЗЪЕМ РЕЛЕ
	: МЕСТНАЯ ПРОВОДКА		: КОРОТКОЗАМКНУТЫЙ РАЗЪЕМ
	: ПРЕДОХРАНИТЕЛЬ		: КЛЕММА
INDOOR	: КОМНАТНЫЙ БЛОК		: КЛЕММНАЯ КОЛОДКА
OUTDOOR	: НАРУЖНЫЙ БЛОК		: ЗАЖИМ ПРОВОДОВ

BLK : ЧЕРНЫЙ	GRN : ЗЕЛЕНЫЙ	PNK : РОЗОВЫЙ	WHT : БЕЛЫЙ
BLU : СИНИЙ	GRY : СЕРЫЙ	PRP, PPL : ФИОЛЕТОВЫЙ	YLW : ЖЕЛТЫЙ
BRN : КОРИЧНЕВЫЙ	ORG : ОРАНЖЕВЫЙ	RED : КРАСНЫЙ	

A*P	: ПЕЧАТНАЯ ПЛАТА	PS	: ИМПУЛЬСНЫЙ ИСТОЧНИК ПИТАНИЯ
BS*	: КНОПКА ВКЛЮЧЕНИЯ/ВЫКЛЮЧЕНИЯ, ПЕРЕКЛЮЧАТЕЛЬ УПРАВЛЕНИЯ	PTC*	: ТЕРМИСТОР PTC
BZ, H*O	: ЗУММЕР	Q*	: БИПОЛЯРНЫЙ ТРАНЗИСТОР С ИЗОЛИРОВАННЫМ ЗАТВОРОМ (IGBT)
C*	: КОНДЕНСАТОР	Q*DI	: УСТРОЙСТВО ЗАЩИТНОГО ОТКЛЮЧЕНИЯ
AC*, CN*, E*, HA*, HE, HL*, HN*, HR*, MR*_A, MR*_B, S*, U, V, W, X*A	: СОЕДИНЕНИЕ, РАЗЪЕМ	Q*L	: УСТРОЙСТВО ЗАЩИТЫ ОТ ПЕРЕГРУЗКИ
D*, V*D	: ДИОД	Q*M	: ТЕРМОВЫКЛЮЧАТЕЛЬ
DB*	: ДИОДНЫЙ МОСТ	R*	: РЕЗИСТОР
DS*	: DIP-ПЕРЕКЛЮЧАТЕЛЬ	R*T	: ТЕРМИСТОР
E*H	: НАГРЕВАТЕЛЬ	RC	: ПРИЕМНИК
F*U, FU* (ХАРАКТЕРИСТИКИ ПРИВЕДЕНЫ НА ПЕЧАТНОЙ ПЛАТЕ ВНУТРИ КОНКРЕТНОГО БЛОКА)	: ПРЕДОХРАНИТЕЛЬ	S*C	: КОНЦЕВОЙ ВЫКЛЮЧАТЕЛЬ
FG*	: РАЗЪЕМ (ЗАЗЕМЛЕНИЕ РАМЫ)	S*L	: ПОПЛАВКОВОЕ РЕЛЕ УРОВНЯ
H*	: ЖГУТ ЭЛЕКТРОПРОВОДКИ	S*NPH	: ДАТЧИК ДАВЛЕНИЯ (ВЫСОКОГО)
H*P, LED*, V*L	: КОНТРОЛЬНАЯ ЛАМПА, СВЕТОДИОД	S*NPL	: ДАТЧИК ДАВЛЕНИЯ (НИЗКОГО)
HAP	: СВЕТОДИОД (ЗЕЛЕНЫЙ ИНДИКАТОР ДИАГНОСТИКИ)	S*PH, HPS*	: РЕЛЕ ДАВЛЕНИЯ (ВЫСОКОГО)
HIGH VOLTAGE	: ВЫСОКОЕ НАПРЯЖЕНИЕ	S*PL	: РЕЛЕ ДАВЛЕНИЯ (НИЗКОГО)
IES	: ДАТЧИК УМНЫЙ ГЛАЗ	S*T	: ТЕРМОСТАТ
IPM*	: ИНТЕЛЛЕКТУАЛЬНЫЙ МОДУЛЬ ПИТАНИЯ	S*W, SW*	: ПЕРЕКЛЮЧАТЕЛЬ УПРАВЛЕНИЯ
K*R, KCR, KFR, KHuR	: ЭЛЕКТРОМАГНИТНОЕ РЕЛЕ	SA*	: ИМПУЛЬСНЫЙ РАЗРЯДНИК
L	: ПОД НАПРЯЖЕНИЕМ	SR*, WLU	: ПРИЕМНИК СИГНАЛА
L*	: ОБМОТКА	SS*	: СЕЛЕКТОРНЫЙ ПЕРЕКЛЮЧАТЕЛЬ
L*R	: РЕАКТОР	SHEET METAL	: КРЕПЕЖНАЯ ПЛАСТИНА КЛЕММНОЙ КОЛОДКИ
M*	: ШАГОВЫЙ ДВИГАТЕЛЬ	T*R	: ТРАНСФОРМАТОР
M*C	: ЭЛЕКТРОДВИГАТЕЛЬ КОМПРЕССОРА	TC, TRC	: ПЕРЕДАТЧИК
M*F	: ДВИГАТЕЛЬ ВЕНТИЛЯТОРА	V*, R*V	: ВАРИСТОР
M*P	: ДВИГАТЕЛЬ ДРЕНАЖНОГО НАСОСА	V*R	: ДИОДНЫЙ МОСТ
M*S	: ДВИГАТЕЛЬ КАЧАЮЩЕЙСЯ ЗАСЛОНКИ	WRC	: БЕСПРОВОДНЫЙ ПУЛЬТ ДУ
MR*, MRCW*, MRM*, MRN*	: ЭЛЕКТРОМАГНИТНОЕ РЕЛЕ	X*	: КЛЕММА
N	: НЕЙТРАЛЬ	X*M	: КЛЕММНАЯ КОЛОДКА
n = *	КОЛИЧЕСТВО ВИТКОВ НА ФЕРРИТОВОМ СЕРДЕЧНИКЕ	Y*E	: ЗМЕЕВИК ЭЛЕКТРОННОГО ТЕРМОРЕГУЛИРУЮЩЕГО ВЕНТИЛЯ
PAM	: АМПЛИТУДНО-ИМПУЛЬСНАЯ МОДУЛЯЦИЯ	Y*R, Y*S	: ЗМЕЕВИК ОБРАТНОГО ЭЛЕКТРОМАГНИТНОГО КЛАПАНА
PCB*	: ПЕЧАТНАЯ ПЛАТА	Z*C	: ФЕРРИТОВЫЙ СЕРДЕЧНИК
PM*	: БЛОК ПИТАНИЯ	ZF, Z*F	: ФИЛЬТР ДЛЯ ПОДАВЛЕНИЯ ПОМЕХ

Опытная эксплуатация и испытания

1. Опытная эксплуатация и испытания

1-1 Измерьте напряжение питания и убедитесь в том, что оно соответствует указанному диапазону.

1-2 Опытная эксплуатация должна проводиться либо в режиме охлаждения, либо в режиме нагрева.

■ Для теплового насоса

- В режиме охлаждения выберите наименьшую программируемую температуру, в режиме нагрева – наибольшую.
  1) Опытная эксплуатация может прекращаться в любом режиме в зависимости от температуры в помещении. Используйте пульт ДУ для опытной эксплуатации, как описано ниже.
  2) По окончании пробной операции задайте нормальный уровень температуры (26°C-28°C в режиме охлаждения, 20°C-24°C в режиме нагрева).
  3) С целью защиты система запрещает перезапуск операции в течение 3 минут после ее выключения.

■ Режим исключительно для охлаждения

- Выберите наименьшую программируемую температуру.
  1) Опытная эксплуатация в режиме охлаждения может прекращаться в зависимости от температуры в помещении. Используйте пульт ДУ для опытной эксплуатации, как описано ниже.
  2) По окончании пробной операции установите нормальное значение температуры (26°C-28°C).
  3) С целью защиты агрегат запрещает перезапуск операции в течение 3 минут после ее выключения.

1-3 Выполните пробный запуск согласно руководству по эксплуатации, чтобы убедиться в правильности работы всех функций и частей, таких как перемещение жалюзи.

- В ждущем режиме кондиционер потребляет незначительную мощность. Если система некоторое время после монтажа не должна использоваться, выключите автоматический выключатель, чтобы предотвратить ненужное энергопотребление.
- При срабатывании автоматического выключателя на отключение питания кондиционера система восстанавливает первоначальный режим работы при замыкании автоматического выключателя.

1-4 Если после опытной эксплуатации вентилятор внутреннего агрегата вращается и индикатор работы мигает, возможна утечка хладагента. Провентилируйте помещение и обратитесь к дилеру (только для хладагента R32).

Опытная эксплуатация с помощью пульта ДУ

1) Нажмите кнопку Включения/Выключения на системе.
2) Одновременно нажмите кнопки TEMP (2 местоположения) и MODE.
3) Нажмите два раза кнопку MODE.
   (На дисплее отображается символ "7̄", указывающий, что выбран режим опытной эксплуатации.)
4) Опытная эксплуатация завершается приблизительно через 30 минут. Затем происходит переключение в нормальный режим. Чтобы завершить работу в режиме опытной эксплуатации, нажмите кнопку Включения/Выключения.
5) Если после опытной эксплуатации вентилятор внутреннего агрегата вращается и индикатор работы мигает, возможна утечка хладагента. Провентилируйте помещение и обратитесь к дилеру (только для хладагента R32).

2. Позиции проверки

Пункты проверки	Признак	Проверка
Внутренний и наружный агрегаты должным образом установлены на прочных основаниях.	Падение, вибрация, шум	
Нет утечек газообразного хладагента.	Неполная функция охлаждения/нагрева	
Газовые и жидкостные трубопроводы хладагента, а также удлинение внутреннего сливного шланга теплоизолированы.	Протечка воды	
Дренажная линия установлена должным образом.	Протечка воды	
Система заземлена правильно.	Утечка тока	
Для соединений межблочной электропроводки используются провода с соответствующими характеристиками.	Неисправность или повреждение вследствие возгорания	
На впуске и выпуске воздуха внутреннего и наружного агрегатов отсутствуют препятствия. Запорные вентили открыты.	Неполная функция охлаждения/нагрева	
Внутренний агрегат должным образом принимает команды пульта дистанционного управления.	Не функционирует	

DAIKIN INDUSTRIES, LTD.

Head office:
Umeda Center Bldg., 2-4-12, Nakazaki-Nishi,
Kita-ku, Osaka, 530-8323 Japan

Tokyo office:
JR Shinagawa East Bldg., 2-18-1, Konan,
Minato-ku, Tokyo, 108-0075 Japan
http://www.daikin.com/global_ac/

DAIKIN EUROPE NV

Zandvoordestraat 300, B-8400 Oostende, Belgium

EAC

Two-dimensional bar code is a code
for manufacturing.

3P477070-1A (1703)